Incasso Catalogo 2022-2023

Hoover. Quality for life

La storia di Hoover risale ai primi anni del 1900 con James Murray Spangler.

Soffriva di asma e sospettava che questa sua patologia fosse riconducibile alla polvere accumulata sul tappeto.

Nata come un'esigenza, fu il motivo principale che lo spinse a mettere insieme oggetti di uso domestico per inventare il primo aspirapolvere portatile, **una soluzione rivoluzionaria che aiutò a modernizzare e migliorare la vita delle persone**.

Da allora, Hoover ha come obiettivo lo sviluppo di **prodotti all'avanguardia e affidabili con un impatto positivo sulla salute e sulla qualità della vita**, supportando le persone a prendersi cura della propria casa e della propria famiglia a 360°, dall'SDA all'MDA, offrendo soluzioni sicure e affidabili per ottenere il **benessere in casa**, nel lavaggio, nell'aspirazione, nella cottura e nella refrigerazione.

Hoover progetta elettrodomestici, dotati delle ultime tecnologie, che offrono **prestazioni perfette** con un buon impatto sulla **salute e sulla qualità della vita.**

H-WASH 550 è disponibile anche nella versione da incasso

Più di **100 anni di esperienza** e continua ricerca di nuove tecnologie per ottenere **performance** all'avanguardia e **prodotti affidabili**, aiutando le persone a prendersi cura della propria casa e del **benessere della propria famiglia**.

Performance

Hoover ti offre **soluzioni di ultima generazione** per ottenere risultati perfetti in termini di **prestazioni ed efficacia**, fornendo al contempo una cura totale dei tuoi **vestiti**, del tuo **cibo** e della tua casa.

Benessere

Hoover è il **brand** per chi sceglie in casa la **stessa qualità** che richiede per la propria **vita**.
È per coloro che credono in uno **stile di vita sano**, dove il **benessere** è importante per loro così come per la loro **famiglia**.

Fiducia

Hoover è il **brand** di cui ti puoi **fidare** grazie alla sua ricca **esperienza** (più di 100 anni) e all'**affidabilità** tecnologica dei suoi **prodotti**.
È un brand che ti permette di ottenere risultati perfetti.

Indice

1.
CONNETTIVITÀ 8

2.
COLLEZIONI 14

NEW COLLECTION 5 16
NEW COLLECTION 3 18

3.
PRODOTTI 20

COTTURA
FORNI 20
MICROONDE 40
PIANI COTTURA 52

CONSERVAZIONE 74
FRIGORIFERI E CONGELATORI 74

LAVAGGIO
LAVASTOVIGLIE 88
LAVABIANCHERIA 100
ASCIUGATRICI 104

4.
SCHEDE TECNICHE 110

10 anni di garanzia sui ricambi

Registrandoti avrai 10 anni di garanzia gratuita sui ricambi* e in più tutti questi vantaggi:

- ✓ Sconti ed offerte esclusive su prodotti, servizi ed assistenza supplementare
- ✓ Accesso facilitato ai servizi di assistenza e riparazione ufficiali
- ✓ Aggiornamenti importanti sull'elettrodomestico e sulla sicurezza

Segui questi 3 semplici passi:

1. Chiama
2. Attiva
3. Rilassati

Chiama adesso e attivala gratis

Entro 60 giorni dalla data di acquisto dell'elettrodomestico

800 991 351

Attivazione necessaria

Oppure segui la procedura al seguente link:

https://www.registerhoover.com/it/

*Registrando il tuo elettrodomestico entro 60 giorni dall'acquisto, attivi i 10 anni di garanzia GRATUITA sui ricambi, che includono anche gli anni già coperti dalla garanzia legale. Manodopera ed eventuali altri costi d'uscita sono esclusi. Offerta erogata da Europaltners Italia Srl (Via E. Mattei, 10 - 20010 Pogliano Milanese (MI) Codice Fiscale e Partita IVA IT 07662940969) e soggetta a Termini e Condizioni, disponibili su www.registrationhoover.episervice.it, da leggere con attenzione prima di aderire.
Il numero di telefono è di EuroPalTners Italia S.r.l. Inoltre, durante la registrazione, qualora fossi interessato, EuroPalTners Italia S.r.l. ti offrirà estensioni di assistenza sui tuoi elettrodomestici di casa. Per conoscere le modalità con cui Candy Hoover Group S.r.l e EuroPalTners Italia S.r.l. trattano i tuoi dati, visita i siti www.registerhoover.com e www.registrationhoover.episervice.it

LA CONNETTIVITÀ HOOVER

La connettività per noi non è solo un "di più". Significa **offrire soluzioni reali per migliorare la tua esperienza quotidiana con gli elettrodomestici Hoover**. È progettata con l'obiettivo di contribuire a modernizzare e migliorare la vita, la salute e il benessere delle persone, come i valori fondamentali del brand. **Scopri un set completo di funzionalità uniche sull'app, perfette per te e per ottenere soluzioni efficaci e affidabili per una migliore qualità della vita**.

H-WASH 550 è disponibile anche nella versione da incasso

Connettività hOn

Prestazioni e connettività per un luogo più sano in cui vivere

hOn è una **nuova e coinvolgente esperienza nell'ambiente connesso della casa dei consumatori**.
Per loro l'App non è solo soddisfacente, ma utile: soddisfa i loro sogni, **si prende cura degli elettrodomestici e porta la loro esperienza ad un livello successivo**. Per la prima volta, avrai un'App in cui abbracciare tutti i marchi Haier Europe.

Tutti i vantaggi della connettività a colpo d'occhio

hOn si adatta a te, è **intuitivo** e **aperto**. Adotta le tecnologie più potenti per portare la tua esperienza di connettività ad un livello successivo. Garantisce sicurezza informatica seguendo tutti gli standard più recenti e assicura il rispetto alla **privacy**. Inoltre, fornisce un'infrastruttura condivisa che implica dati di copertura e un'**intelligence centralizzata e approfondita**.

Le caratteristiche più belle di hOn ...

- Non preoccuparti di abbinare il prodotto all'App! Un processo veramente semplice e guidato con punti d'informazione assicura un'esperienza facile per un'**associazione veloce e semplice**.
- Tutti i tuoi elettrodomestici in un unico hub, grazie al **pannello di controllo centralizzato** rapidamente disponibile dalla pagina principale dell'App.
- **Notifiche in tempo reale** per un controllo da remoto completo.
- **Controllo vocale*** con alexa, google o un **chatbot** per un'assistenza personalizzata.
- Panoramica in tempo reale delle prestazioni e dei consumi di ciascun elettrodomestico. Statistiche e analisi consentono una **migliore, più efficiente ed efficace gestione dell'energia** a casa.*

...e c'è di più

- **Lo stato degli elettrodomestici è costantemente monitorato** per informare gli utenti di potenziali problemi e azioni da eseguire, prevenendo malfunzionamenti e massimizzando performance e durata.
- **Tutte le notifiche e tutti i messaggi in un unico posto**, come in una casella di posta elettronica.
- **Istruzioni passo dopo passo**, complete di animazioni, per **aiutare gli utenti ad associare facilmente gli elettrodomestici** e mantenerli perfettamente funzionanti nel corso del tempo.

* disponibile solo su alcuni modelli

Scarica la nuova app hOn e migliora le tue performance di lavaggio.

App Store | Google Play | AppGallery

Connettività Wizard

Gestione degli elettrodomestici a portata di mano

La connettività con Hoover fornisce **soluzioni reali per migliorare l'esperienza quotidiana con gli elettrodomestici**. Un set completo di **funzionalità di connettività** uniche **perfette** per adattarsi a te e al **tuo modo di vivere.** Scopri tutti i vantaggi.

Performance

Con **Hoover Connectivity** puoi monitorare lo **stato** e l'**efficienza** dei tuoi elettrodomestici e scoprire come **ottimizzarne** le **prestazioni***, prendendoti cura dei tuoi vestiti, del tuo cibo e della tua casa allo stesso tempo.
Anche fuori casa.

Benessere

Grazie all'App puoi scoprire un mondo di **funzioni** e **contenuti esclusivi** per utilizzare al **meglio i tuoi elettrodomestici al meglio**, **nel modo più semplice e intuitivo**, per creare **una vita e un ambiente migliore**. Scopri le soluzioni per la tua sicurezza in casa, utilizza programmi igienizzanti per il tuo bucato, scegli tra un ampio elenco di ricette salutari e ottieni consigli per prenderti cura della conservazione degli alimenti.

Fiducia

Aumenta la **durata** dei tuoi elettrodomestici **Hoover** grazie ai **consigli di manutenzione** e alle **notifiche** periodiche **tramite Wi-Fi**.** Hoover ha alle spalle più di 100 anni di esperienza e di **continua ricerca sulle ultime tecnologie** per creare prodotti altamente performanti, affidabili e connessi, **aiutando le persone a prendersi cura della loro casa e del benessere della loro famiglia**.

* disponibile solo su alcuni modelli
** solo sui prodotti dotati di Wi-Fi

Consigli e statistiche

Sto ottimizzando i consumi e l'efficienza del mio elettrodomestico? L'**App** è sempre disponibile per migliorare la tua **esperienza di lavaggio**.
Ottieni i **dati** sui consumi energetici per migliorare le tue **abitudini di lavaggio**.
E se riscontri un problema, segui le **indicazioni nella sezione dedicata dell'App** per risolverlo nel modo più veloce.

Inventario

Sono sempre di fretta e non riesco a gestire le date di scadenza del cibo. Qualche soluzione?
Crea il tuo **inventario personale**: usa l'App per collegare il tuo frigorifero per avere **sempre il pieno controllo sugli alimenti conservati, in scadenza e necessari, evitando sprechi.**

Collezioni

NEW COLLECTION 5

NEW COLLECTION 3

NEW COLLECTION 5

Hoover presenta **NEW COLLECTION 5**, la nuova linea di cottura ad alte prestazioni e di alta qualità per un'esperienza di cucina sana a 360°.
Un design disponibile in estetica **Matt**, **Bold** e **Slim** allo stesso tempo moderno ed elegante.
Le linee squadrate e un'interfaccia intuitiva offrono funzionalità e comfort necessari per ottenere ottimi risultati di cottura.
Alcuni dei prodotti possono anche essere collegati all'app hOn per migliorare le tue prestazioni di cottura e accedere a un ampio elenco di ricette salutari.

230

NEW COLLECTION 3

Lo stile pulito e lineare evidenzia un design versatile, che si adatta ad ogni tipologia di cucina. Un look moderno, elegante e dalle linee delicate. Sottolineato dagli effetti di luce riflessi sul vetro, ogni elettrodomestico si integra armoniosamente nella vostra cucina, rivelando solo i dettagli più preziosi.

H-OVENS

Gamma Forni

Alti standard tecnologici.
Materiali di alta qualità.
Funzioni per una cucina sana.

La nuova collezione forni di Hoover offre tante opzioni così da potersi adattare alle tue abitudini e rispondere ad ogni tipo di esigenza: dalle tecnologie professionali a soluzioni domestiche intelligenti.
Accedi ad un nuovo mondo di leggerezza, salute, gusto e risultati di cottura perfetti.

Funzioni di connettività disponibili

Cucina di tutti i giorni

Lasciati ispirare dal ricettario H-OVEN: trova facilmente ricette salutari pensate per il tuo forno.
Segui i nostri suggerimentie migliora i tuoi risultati in cucina.

hOn COOKBOOK

Monitoring & Control

L'app funziona anche come estensione del tuo forno: controlla lo stato e monitora il processo di cottura.
Puoi anche accenderlo/spegnerlo e preriscaldarlo direttamente dal tuo smartphone.

CONTROLLO DA REMOTO

Notifiche in tempo reale

Puoi fare in modo che il forno ti ricordi quando il piatto è pronto grazie al centro notifiche hOn.

SUPPORTO ONLINE

Migliori prestazioni di cottura

Un **insieme** di **funzioni studiate p**er ottenere una **circolazione uniforme dell'aria** e una **perfetta temperatura** del vostro forno, migliorando le vostre prestazioni di cottura.

Cottura perfetta della carne

La **sonda per la temperatura** ti consente di **monitorare** la temperatura interna degli alimenti in qualsiasi momento per ottenere **risultati di cottura perfetti** per le tue ricette.
Ora disponibile nella versione **senza filo** che permette di utilizzare la sonda anche lontano dal forno, per un utilizzo più confortevole.

TERMOSONDA

La tua grigliata migliore

Il nuovo design della griglia singola di Hoover è in grado di coprire il 99% della teglia, garantendo un risultato di grigliatura eccellente in meno tempo. La doppia resistenza grill fornisce invece prestazioni di cottura potenti.

CUCINA UNIFORME

Ottima distribuzione della temperatura

Lo **Chef Panel** è un **convogliatore d'aria** montato sul forno a cavità standard (fino a 70L). Migliora la **circolazione dell'aria**, offre una distribuzione **stabile** della **temperatura** all'interno del forno e garantisce una **cottura uniforme.** Fornisce inoltre un **rapido recupero della temperatura** in modo che i piatti siano pronti più velocemente.

CHEF PANEL

Massima pulizia per il tuo forno

Le **funzionalità** H-OVEN sono state sviluppate per facilitare le operazioni di pulizia del forno e fornirti un'**igiene completa** per rendere la tua cucina più sicura e **sana**.

Pulizia Pirolitica

Un programma per la pulizia **profonda** del forno che funziona **bloccando automaticamente** la porta del forno e attivando il **ciclo Pyro**.
Si riscalda a **430°C** eliminando il **grasso** e **lasciando** un piccolo **deposito** che può essere **facilmente rimosso** con un **panno umido.**

PIROLISI

Pulizia Hydro Easy Clean

Hydro Easy Clean consente di **pulire** la cavità del forno in modo semplice e veloce utilizzando semplicemente la **forza del vapore.**
Una volta che il forno si è raffreddato, eventuali depositi residui possono essere **rimossi con un panno morbido.**
Non c'è bisogno di aggiungere **detergenti**, la potenza ecologica ed efficiente del vapore pulirà perfettamente l'intera cavità.

HYDRO EASY CLEAN

Facile da pulire

La **Porta Comfort Clean** permette di **rimuovere** facilmente il **vetro interno** del forno per raggiungere ogni angolo e ottenere una pulizia **profonda** e **accurata**. Non servono **ingranaggi**: basta premere le due **clip di fissaggio**, **estrarre** il profilo superiore dell'anta e **sollevare** il vetro interno per rimuoverlo.

COMFORT CLEAN DOOR

Esperienza di cucina intuitiva

Migliori risultati di cottura derivano anche da una **migliore esperienza d'uso.** I forni Hoover sono dotati di **funzioni** innovative per aiutarti a cucinare in modo **facile** e **comodo**.

Migliore visibilità ed efficienza

Un sistema di **illuminazione unico**, costituito da una **lampada laterale** combinata con uno **smalto più trasparente** e una **superficie più liscia**, offre un'**illuminazione uniforme** e una **visibilità perfetta** durante l'intero processo di cottura.

LAMPADA LATERALE
SMALTO PIÙ TRASPARENTE

Protezione dei mobili

Ventilazione radiale riduce la **temperatura** media della porta del forno rispetto alla ventilazione tradizionale, migliorando l'efficienza e fornendo una protezione **totale** del mobile dalle alte temperature.

COOLSENSE

Cottura multilivello

Questo tipo di tecnologia permatte di cuocere più preparazioni nello stesso momento.
Consentendo una cottura omogenea per le tua preparazioni.

COTTURA MULTILIVELLO

Estrema attenzione

Grazie a un **innovativo sistema di chiusura** Soft Close, i forni Hoover offrono una **chiusura della porta delicata e silenziosa**.
Questa tecnologia **riduce la velocità** di chiusura della porta, evitando sbattimenti accidentali e fornendo una maggiore **protezione** contro l'usura causata dall'uso quotidiano.

SOFT CLOSE

Set completo di accessori

I forni Hoover sono dotati di una serie completa di accessori che ti aiuteranno a ottenere i migliori risultati di cottura.
Teglie robuste di alta qualità, **griglie** laterali per posizionare facilmente teglie e griglie nel forno e **guide telescopiche** per far scorrere facilmente dentro e fuori griglie e teglie.

ACCESSORI HOOVER

Risultati di cottura più salutari

Conservazione delle proprietà degli alimenti

La funzione di cottura a **bassa temperatura** esalterà il gusto delle tue ricette e aggiungerà ulteriore **tenerezza** e **succosità** cuocendo **lentamente** il cibo, preservandone le proprietà nutritive.

GENTLE COOKING

Una sana cottura a vapore

Prepara pasti deliziosi e sani usando il metodo di cottura che **preferisci**. Se vuoi cucinare le tue ricette con il **vapore**, riempi il cassetto dedicato con acqua e scegli la categoria di alimenti tra **carne**, **pesce**, **verdure e pasticceria**, anche tramite l'App hOn.
Il forno imposterà automaticamente i **parametri** giusti per fornirti **ricette sane al vapore.**

STEAM&TASTE TECHNOLOGY

Vapore per i tuoi piatti

Scopri il sistema veloce ed efficace pensato per ottenere pasti sani, semplicemente aggiungendo **vapore** ai tuoi piatti.
Versa **300 ml** di acqua nella cavità e seleziona la **funzione vapore** tramite la manopola.
Il forno trasformerà **l'acqua** in **vapore**, garantendo ricette più **sane, gustose e leggere**, soprattutto **focacce** e **budini**.

SOFT STEAM

Benessere: Full touch Evo

3 diverse aree

La configurazione guida facilmente l'utente attraverso i 3 principali input necessari per la cottura: funzione, temperatura, tempo.

Connesso all'App

I contenuti saranno l'estensione delle funzionalità di base della scheda, ad esempio, ricette, suggerimenti e trucchi, contenuti preferiti.

Flessibile

L'interfaccia sarà progettato per servire una strategia multi prodotto e multi brand, per esempio la sostituzione del pomello con i bottoni.

CONFORME AL SENSORE WIRLESS E ALLA TECNOLOGIA STEAM

BENESSERE: Tad base

Interfaccia di testo assistito guiderà l'utente tra le opzioni e le ricette con delle stringhe di testo intuitive.

Con **la funzione MyChef**, l'utente avrà accesso a:

- Una selezione di 30 ricette salutari
- Memorizzazione delle ricette preferite
- L'ultimo procedimento di cottura usato dall'APP

Accedere a più di 150 ricette aggiuntive

Le ultime innovazioni aiutano l'utente a raggiungere risultati professionali in modo semplice e sfruttare al massimo il potenziale del prodotto.
Scegliendo tra una selezione di categorie alimentari, una vasta gamma di preparazioni quotidiane, studiate da chef professionisti, possono essere cucinate automaticamente raggiungendo risultati professionali

Allineamento tra linee prodotto

- **CORNICE INOX** - richiama la maniglia e fa da collegamento estetico tra i prodotti
- **MANOPOLA** - completa l'allineamento tra forno e piani cottura giocando con il contrasto con il vetro

Esperienza connessa

H-OVEN 500 STEAM PLUS può essere collegato all'**App hOn** per la **gestione da remoto** e l'accesso a un mondo di **contenuti extra.**

- Accedi a più di **300 ricette salutari** tramite **smartphone**
- **Gestisci** il tuo forno ovunque tu sia e **preriscaldalo** da remoto
- Controlla il forno a **voce** attraverso gli **altoparlanti smart***
- Ricevi **notifiche** di **manutenzione** e **pulizia**
- Consulta i **programmi più utilizzati**

* Solo su alcuni modelli

NEW COLLECTION 5 MATT - H-OVEN 500 STEAM&TASTE TECHNOLOGY
HOC5M747INWIFI

FORNO ELETTRICO MULTIFUNZIONE CON COTTURA A VAPORE

NEW

- Cottura Multilivello
- Connettività Wi-Fi con app hOn
- Classe energetica A+
- Capacità 70 litri
- Display Full Touch
- Timer con interruzione automatica della cottura e segnale acustico di avviso
- 10 funzioni + 4 vapore + 5 pulizia
- Gentle Cooking Steam: Funzione di cottura a bassa temperatura a vapore
- Vapore: STEAM&TASTE TECHNOLOGY
- Termosonda
- Sistema di Pulizia Pirolitico
- Sistema di pulizia Hydro Easy Clean
- Sistema di ventilazione Radiale
- Castelletto e Guide telescopiche
- 1 Griglia 1 Leccarda
- 4 Vetri porta
- Softclose: Chiusura assisitita della porta

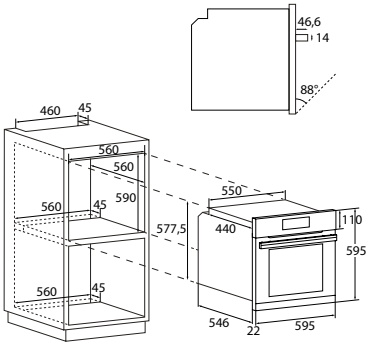

WI-FI | STEAM&TASTE TECHNOLOGY | CLASSE ENERGETICA

TERMOSONDA | PULIZIA PIROLITICA | HYDRO EASY CLEAN | SOFT CLOSE

33703437 HOC5M747INWIFI*

*Disponibile da settembre

NEW COLLECTION 5 MATT - H-OVEN 500
HOC5M7478INWF

FORNO ELETTRICO MULTIFUNZIONE PIROLITICO

NEW

- Cottura Multilivello
- Connettività Wi-Fi con app hOn
- Classe energetica A+
- Capacità 70 litri
- Display Full Touch
- Timer con interruzione automatica della cottura e segnale acustico di avviso
- 15 funzioni + 5 speciali + 2 pulizia
- Gentle Cooking: Funzione di cottura a bassa temperatura
- Sistema di Pulizia Pirolitico
- Sistema di pulizia Hydro Easy Clean
- Sistema di ventilazione Radiale
- Castelletto e Guide telescopiche
- 1 Griglia 1 Leccarda
- 4 Vetri porta
- Softclose: Chiusura assisitita della porta

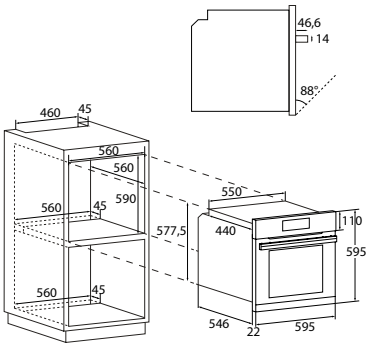

WI-FI | CLASSE ENERGETICA | PULIZIA PIROLITICA

HYDRO EASY CLEAN | SOFT CLOSE

33703623 HOC5M7478INWF*

*Disponibile da novembre

NEW COLLECTION 5 MATT - H-OVEN 500
HOC5M7478XWF

FORNO ELETTRICO MULTIFUNZIONE

- Cottura Multilivello
- Connettività Wi-Fi con app hOn
- Classe energetica A+
- Capacità 70 litri
- Display Full Touch
- Timer con interruzione automatica della cottura e segnale acustico di avviso
- 14 funzioni + 4 speciali +1 pulizia
- Gentle Cooking: Funzione di cottura a bassa temperatura
- Sistema di pulizia Hydro Easy Clean
- Sistema di ventilazione Radiale
- Castelletto e Guide telescopiche
- 1 Griglia 1 Leccarda
- 4 Vetri porta
- Softclose: Chiusura assisitita della porta

NEW

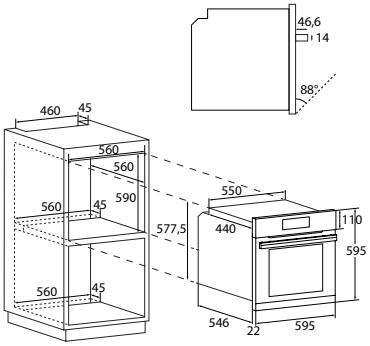

WI-FI | CLASSE ENERGETICA | HYDRO EASY CLEAN

SOFT CLOSE

33703621 HOC5M7478XWF*
*Disponibile da dicembre

NEW COLLECTION 5 MATT - H-OVEN 500
HOC5M0478INWF

FORNO ELETTRICO MULTIFUNZIONE

- Cottura Multilivello Multilivello
- Connettività Wi-Fi con app hOn
- Classe energetica A+
- Capacità 70 litri
- Display Text Assisted
- Timer con interruzione automatica della cottura e segnale acustico di avviso
- 7 funzioni + 3 speciali + 1 pulizia
- Termosonda Cablata
- Sistema di pulizia Hydro Easy Clean
- Sistema di ventilazione Radiale
- Castelletto e Guide telescopiche
- 1 Griglia 1 Leccarda
- 2 Vetri porta
- Softclose: Chiusura assisitita della porta

NEW

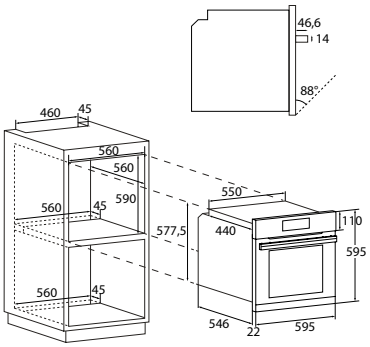

WI-FI | CLASSE ENERGETICA | TERMOSONDA CABLATA

HYDRO EASY CLEAN | SOFT CLOSE

33703509 HOC5M0478INWF*
*Disponibile da dicembre

NEW COLLECTION 5 BOLD - H-OVEN 500 STEAM&TASTE TECHNOLOGY
HOC5B744XWF

FORNO ELETTRICO MULTIFUNZIONE CON COTTURA A VAPORE

NEW

- Cottura Multilivello
- Connettività Wi-Fi con app hOn
- Classe energetica A+
- Capacità 70 litri
- Display Full Touch
- Timer con interruzione automatica della cottura e segnale acustico di avviso
- 10 funzioni + 4 vapore +5 pulizia
- Gentle Cooking Steam: Funzione di cottura a bassa temperatura a vapore
- Vapore: STEAM&TASTE TECHNOLOGY
- Termosonda
- Sistema di Pulizia Pirolitico
- Sistema di pulizia Hydro Easy Clean
- Sistema di ventilazione Radiale
- Castelletto e Guide telescopiche
- 1 Griglia 1 Leccarda
- 4 Vetri porta
- Softclose: Chiusura assisitita della porta

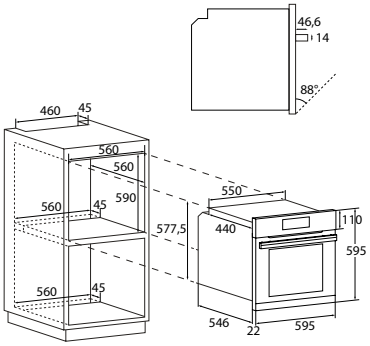

WI-FI

STEAM&TASTE TECHNOLOGY

CLASSE ENERGETICA

TERMOSONDA

PULIZIA PIROLITICA

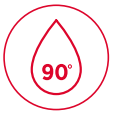
HYDRO EASY CLEAN

SOFT CLOSE

33703617 HOC5B744XWF*
*Disponibile da dicembre

NEW COLLECTION 5 BOLD - H-OVEN 500
HOC5B747INWF

FORNO ELETTRICO MULTIFUNZIONE PIROLITICO

NEW

- Cottura Multilivello
- Connettività Wi-Fi con app hOn
- Classe energetica A+
- Capacità 70 litri
- Display Full Touch
- Timer con interruzione automatica della cottura e segnale acustico di avviso
- 14 funzioni + 5 speciali + 3 pulizia
- Gentle Cooking: Funzione di cottura a bassa temperatura
- Sistema di Pulizia Pirolitico
- Sistema di pulizia Hydro Easy Clean
- Sistema di ventilazione Radiale
- Castelletto e Guide telescopiche
- 1 Griglia 1 Leccarda
- 4 Vetri porta
- Softclose: Chiusura assisitita della porta

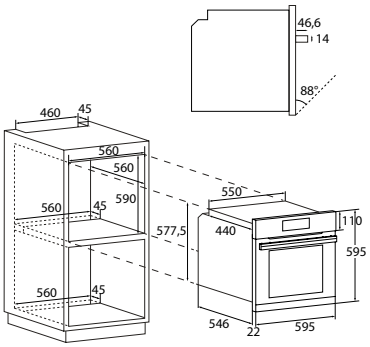

WI-FI

CLASSE ENERGETICA

PULIZIA PIROLITICA

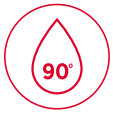
HYDRO EASY CLEAN

SOFT CLOSE

33703620 HOC5B747INWF*
*Disponibile da dicembre

NEW COLLECTION 5 BOLD - H-OVEN 500 SOFT STEAM
HOC5B3448INWF

FORNO ELETTRICO MULTIFUNZIONE CON COTTURA A VAPORE

- Cottura Multilivello
- Connettività Wi-Fi con app hOn
- Classe energetica A+
- Capacità 70 litri
- Timer Touch E0 - display: White
- Timer con interruzione automatica della cottura e segnale acustico di avviso
- 8 funzioni + Wi-Fi
- Vapore: SOFT STEAM
- Sistema di pulizia Hydro Easy Clean
- Sistema di ventilazione Radiale
- Castelletto
- 1 Griglia 1 Leccarda
- 2 Vetri porta
- Softclose: Chiusura assisitita della porta

NEW

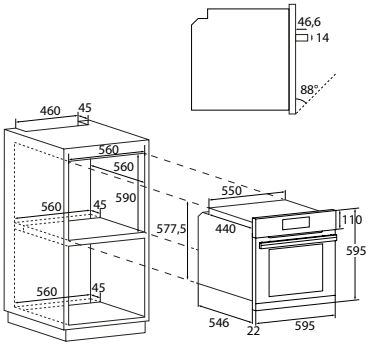

33703622 HOC5B3448INWF*
*Disponibile da novembre

NEW COLLECTION 5 SLIM - H-OVEN 500 STEAM&TASTE TECHNOLOGY
HOC5S747INSWF

FORNO ELETTRICO MULTIFUNZIONE CON COTTURA A VAPORE

- Cottura Multilivello
- Connettività Wi-Fi con app hOn
- Classe energetica A+
- Capacità 70 litri
- Display Full Touch
- Timer con interruzione automatica della cottura e segnale acustico di avviso
- 10 funzioni + 4 speciali + 5 pulizia
- Gentle Cooking Steam: Funzione di cottura a bassa temperatura a vapore
- Vapore: STEAM&TASTE TECHNOLOGY
- Sistema di Pulizia Pirolitico
- Sistema di pulizia Hydro Easy Clean
- Sistema di ventilazione Radiale
- Castelletto e Guide telescopiche
- 1 Griglia 1 Leccarda
- 4 Vetri porta
- Softclose: Chiusura assisitita della porta

NEW

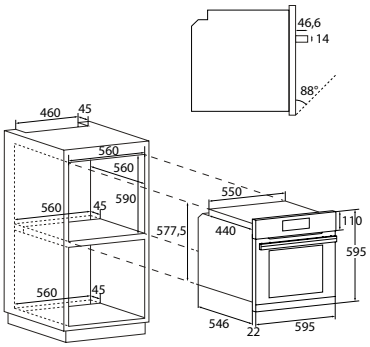

33703619 HOC5S747INSWF*
*Disponibile da novembre

NEW COLLECTION 5 SLIM - H-OVEN 500
HOC5S047INWIFI

FORNO ELETTRICO MULTIFUNZIONE

- Cottura Multilivello
- Connettività Wi-Fi con app hOn
- Classe energetica A+
- Capacità 70 litri
- Display Text Assisted
- Timer con interruzione automatica della cottura e segnale acustico di avviso
- 7 funzioni +3 speciali + 1 pulizia
- Termosonda Cablata
- Sistema di pulizia Hydro Easy Clean
- Sistema di ventilazione Radiale
- Castelletto e Guide telescopiche
- 2 Griglie 1 Leccarda
- 2 Vetri porta
- Softclose: Chiusura assisitita della porta

NEW

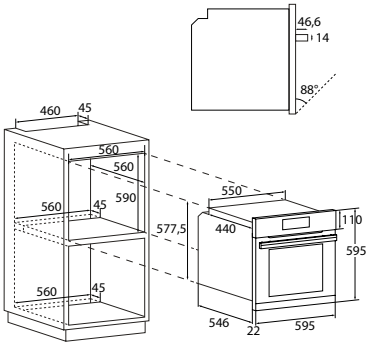

33703441 HOC5S047INWIFI*
*Disponibile da luglio

NEW COLLECTION 5 SLIM - H-OVEN 500
HOC5S747INWIFI

FORNO ELETTRICO MULTIFUNZIONE

- Cottura Multilivello
- Connettività Wi-Fi con app hOn
- Classe energetica A+
- Capacità 70 litri
- Display Full Touch
- Timer con interruzione automatica della cottura e segnale acustico di avviso
- 14 funzioni + 4 speciali + 1 pulizia
- Gentle Cooking: Funzione di cottura a bassa temperatura
- Sistema di pulizia Hydro Easy Clean
- Sistema di ventilazione Radiale
- Castelletto e Guide telescopiche
- 2 Griglie 1 Leccarda
- 2 Vetri porta
- Softclose: Chiusura assisitita della porta

NEW

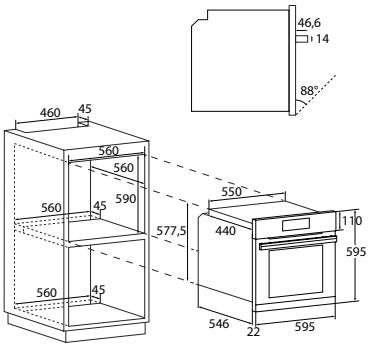

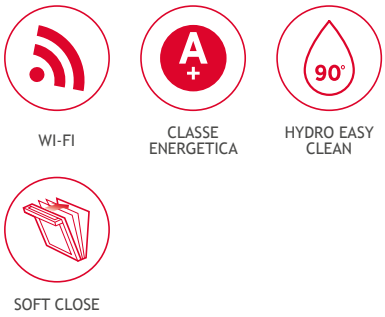

33703442 HOC5S747INWIFI*
*Disponibile da agosto

NEW COLLECTION 5 SLIM - H-OVEN 500 SOFT STEAM
HOC5S587INWIFI

FORNO ELETTRICO MULTIFUNZIONE CON COTTURA A VAPORE

- Cottura Multilivello
- Connettività Wi-Fi con app hOn
- Classe energetica A
- Capacità 70 litri
- Preco' Touch E0 - display: White
- Timer con interruzione automatica della cottura e segnale acustico di avviso
- 8 funzioni + Wi-Fi + 1 pulizia
- Vapore: SOFT STEAM
- Sistema di Pulizia Pirolitico
- Sistema di ventilazione Radiale
- Castelletto e Guide telescopiche
- 1 Griglia 1 Leccarda
- 4 Vetri porta
- Softclose: Chiusura assisitita della porta

NEW

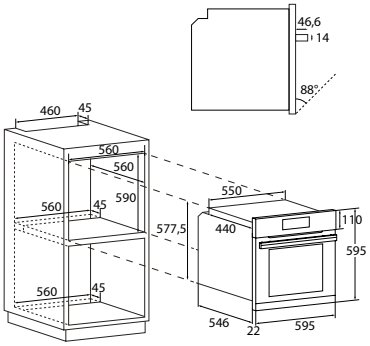

33703443 HOC5S587INWIFI*
*Disponibile da agosto

NEW COLLECTION 5 SLIM - H-OVEN 500 SOFT STEAM
HOC5S347INWIFI

FORNO ELETTRICO MULTIFUNZIONE CON COTTURA A VAPORE

- Cottura Multilivello
- Connettività Wi-Fi con app hOn
- Classe energetica A+
- Capacità 70 litri
- Timer Touch E0 - display: White
- Timer con interruzione automatica della cottura e segnale acustico di avviso
- 8 Funzioni + Wi-Fi
- Vapore: SOFT STEAM
- Sistema di pulizia Hydro Easy Clean
- Sistema di ventilazione Radiale
- Castelletto
- 2 Griglie 1 Leccarda
- 2 Vetri porta
- Softclose: Chiusura assisitita della porta

NEW

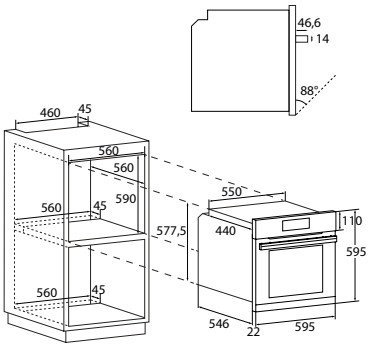

33703444 HOC5S347INWIFI*
*Disponibile da luglio

NEW COLLECTION 3 - H-OVEN 300
HOC3T7178B

FORNO ELETTRICO MULTIFUNZIONE

- Multifunzione
- Classe energetica A+
- Capacità 70 litri
- Display Full Touch
- Timer con interruzione automatica della cottura e segnale acustico di avviso
- 9 funzioni
- Sistema di pulizia Hydro Easy Clean
- Sistema di ventilazione Tangenziale
- Castelletto e Guide telescopiche
- 1 Griglia 1 Leccarda
- 2 Vetri porta
- Softclose: Chiusura assisitita della porta

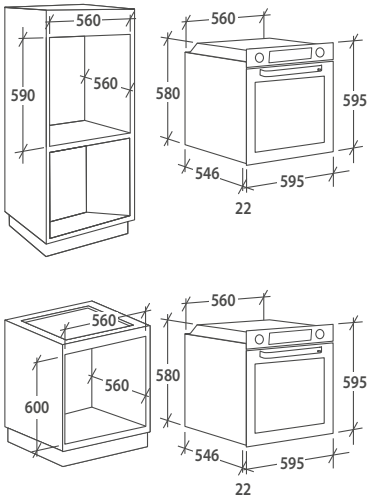

CLASSE ENERGETICA

HYDRO EASY CLEAN

SOFT CLOSE

33703287 HOC3T7178B
33703286 HOC3T7178W

NEW COLLECTION 3 - H-OVEN 300
HOC3U5178IN WIFI

FORNO ELETTRICO MULTIFUNZIONE PIROLITICO

- Multifunzione
- Connettività Wi-Fi con app hOn
- Classe energetica A
- Capacità 70 litri
- Display Precò Touch
- Timer con interruzione automatica della cottura e segnale acustico di avviso
- 9 funzioni
- Sistema di Pulizia Pirolitico
- Sistema di pulizia Hydro Easy Clean
- Sistema di ventilazione Tangenziale
- Castelletto e Guide telescopiche
- 2 Griglie 2 Leccarde
- 4 Vetri porta
- Softclose: Chiusura assisitita della porta

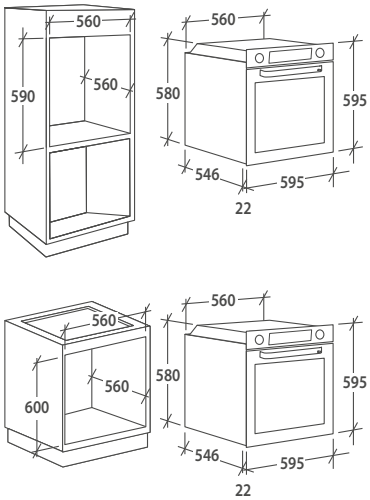

WI-FI

CLASSE ENERGETICA

PULIZIA PIROLITICA

HYDRO EASY CLEAN

SOFT CLOSE

33703288 HOC3U5178IN WIFI

NEW COLLECTION 3 - H-OVEN 300
HOC3U3178IN WIFI

FORNO ELETTRICO MULTIFUNZIONE

- Multifunzione
- Connettività Wi-Fi con app hOn
- Classe energetica A+
- Capacità 70 litri
- Display Timer Touch
- Timer con interruzione automatica della cottura e segnale acustico di avviso
- 8 funzioni
- Sistema di pulizia Hydro Easy Clean
- Sistema di ventilazione Tangenziale
- Castelletto e Guide telescopiche
- 2 Griglie 2 Leccarde
- 2 Vetri porta
- Softclose: Chiusura assisitita della porta

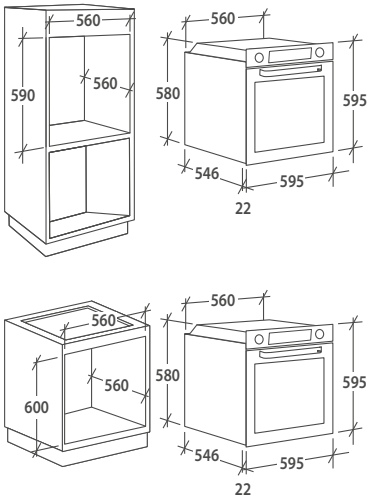

WI-FI

CLASSE ENERGETICA

HYDRO EASY CLEAN

SOFT CLOSE

33703292 HOC3U3178IN WIFI

NEW COLLECTION 3 - H-OVEN 300
HOC3T3378B WIFI

FORNO ELETTRICO MULTIFUNZIONE

- Multifunzione
- Connettività Wi-Fi con app hOn
- Classe energetica A+
- Capacità 70 litri
- Display Timer Touch
- Timer con interruzione automatica della cottura e segnale acustico di avviso
- 8 funzioni
- Sistema di pulizia Hydro Easy Clean
- Sistema di ventilazione Tangenziale
- Castelletto e Guide telescopiche
- 2 Griglie 2 Leccarde
- 2 Vetri porta
- Softclose: Chiusura assisitita della porta

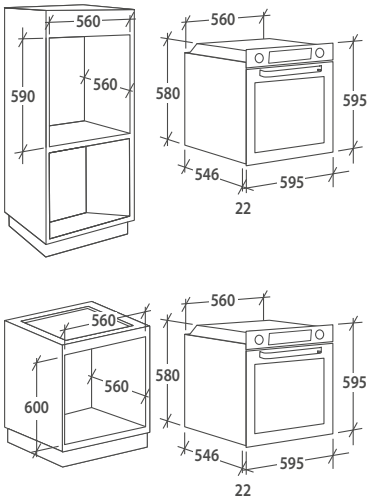

WI-FI

CLASSE ENERGETICA

HYDRO EASY CLEAN

33703293 HOC3T3378B WIFI

33703294 HOC3T3178WI WIFI

NEW COLLECTION 3 - H-OVEN 300 SOFT STEAM
HOC3U3148IN

FORNO ELETTRICO MULTIFUNZIONE CON COTTURA A VAPORE

- Multifunzione + Soft Steam
- Classe energetica A
- Capacità 70 litri
- Display Timer Touch
- Timer con interruzione automatica della cottura e segnale acustico di avviso
- 8 funzioni + 3 vapore
- Vapore: SOFT STEAM
- Sistema di pulizia Hydro Easy Clean
- Sistema di ventilazione Tangenziale
- Castelletto e Guide telescopiche
- 2 Griglie 2 Leccarde
- 2 Vetri porta
- Softclose: Chiusura assisitita della porta

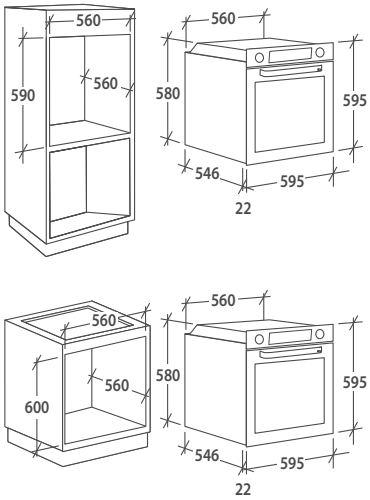

SOFT STEAM

CLASSE ENERGETICA

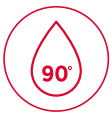
HYDRO EASY CLEAN

SOFT CLOSE

33703291 HOC3U3148IN

NEW COLLECTION 3 - H-OVEN 300
HOC3U3178IN

FORNO ELETTRICO MULTIFUNZIONE

- Multifunzione
- Classe energetica A+
- Capacità 70 litri
- Display Timer Touch
- Timer con interruzione automatica della cottura e segnale acustico di avviso
- 8 funzioni
- Sistema di pulizia Hydro Easy Clean
- Sistema di ventilazione Tangenziale
- Castelletto e Guide telescopiche
- 2 Griglie 2 Leccarde
- 2 Vetri porta
- Softclose: Chiusura assisitita della porta

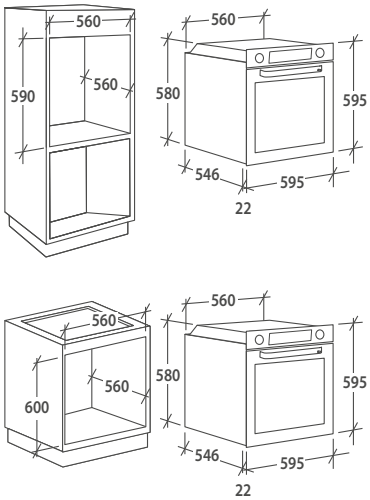

CLASSE ENERGETICA

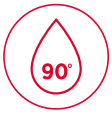
HYDRO EASY CLEAN

SOFT CLOSE

33703290 HOC3U3178IN

NEW COLLECTION 3 - H-OVEN 300
HOC3U1178IN

FORNO ELETTRICO MULTIFUNZIONE

- Multifunzione
- Classe energetica A+
- Capacità 70 litri
- Tre manopole
- Timer a 120 minuti con interruzione automatica della cottura e segnale acustico di avviso
- 8 funzioni
- Sistema di pulizia Hydro Easy Clean
- Sistema di ventilazione Tangenziale
- Castelletto
- 2 Griglie 1 Leccarda
- 2 Vetri porta

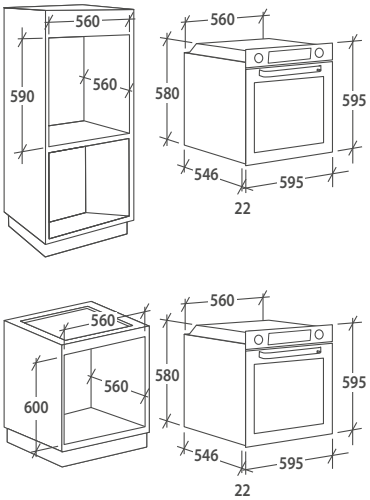

CLASSE ENERGETICA

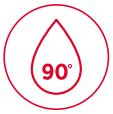

HYDRO EASY CLEAN

33703289 HOC3U1178IN

FORNO A GAS DA 90 CM
HOE9185/1X/E

FORNO ELETTRICO MULTIFUNZIONE

- Termoventilato
- Cottura Multilivello
- Classe energetica A
- Capacità 89 litri
- Controllo con pulsanti elettronici
- 10 funzioni
- Castelletto
- Ventilatore di raffreddamento esterno tangenziale
- 1 griglia, 2 leccarde
- 2 lampade alogene
- Girarrosto

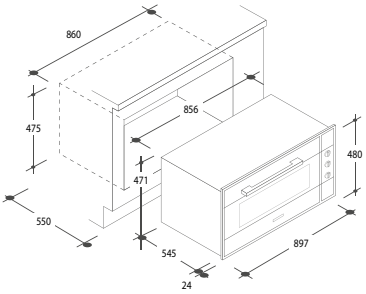

CLASSE ENERGETICA

GIRARROSTO

90 CM

33703001 HOE9185/1X/E

H-MICROWAVES AND H-OVENS COMPACT

Gamma microonde e forni compatti

La perfezione si rivela nei dettagli: come il design elegante e pienamente funzionale in una gamma di formati compatti.

Dettagli raffinati

La nuova collezione di forni compatti e microonde si integra perfettamente con piani cottura e i forni che si adattano perfettamente allo stile di ogni casa.

ESTETICHE

Interfaccia utente avanzata

La maggior parte degli elettrodomestici Hoover è dotata di un display Full Touch, per impostare le funzioni più velocemente e di un'interfaccia utente intuitiva.

DISPLAY FULL TOUCH

Cucina intellgente

Una gamma completa di ricette preimpostate per aiutarti in cucina*. Basta scegliere la pietanza da preparare ed anche i meno esperti potranno rapidamente servire una cena da chef.

PROGRAMMI DI COTTURA AUTOMATICI

* Presto disponibile

Scarica la nuova App hOn e migliora le tue prestazioni.

App Store | Google Play | AppGallery

Contenuti extra

Grazie al Wizard e alla nuova App hOn, puoi accedere a tanti contenuti extra dedicati: ricette esclusive, consigli e suggerimenti sui migliori metodi di cottura.

H-OVEN 500 COMPACT STEAM

Il **forno a vapore compatto** è la scelta perfetta quando si tratta di cucinare cibi **sani**, preservando la **qualità**, il **sapore** e le **fragranze** degli ingredienti.
In base al **tipo** di **alimento** è possibile selezionare diversi **livelli** di vapore per garantire prestazioni di cottura più **sane** e **gustose**.

H-MICROWAVE 500

H-MICROWAVE 500 è la soluzione in cucina che garantisce risultati di cottura performanti, veloci e salutari grazie alla sua potenza di **900 WAT.** Alla sua capacità di **44l** si può unire al massimo **comfort** nell'uso.

H-MICROONDE e H-OVENS COMPATTI

Hoover offre la funzionalità di un forno tradizionale combinato ad un microonde in uno **spazio più contenuto** da 20 a 44 litri.
Questa combinazione garantisce risultati di **cottura eccellenti** in poco tempo e con la massima versatilità in cucina.

H-DRAWER 500 CASSETTO SCALDAVIVANDE

Questo cassetto è ideale per **cotture con procedure speciali** come lievitazione, fermentazione dello yogurt, scongelamento di cibi delicati, **pre-riscaldamento e sterilizzazione**.
Con una capacità di 20 l è in grado di riscaldare un servizio da tavola a 6 coperti.

NEW COLLECTION 5 MATT
HSO45C5M0

FORNO A VAPORE COMPATTO

- Capacità 45 litri
- Display Text Assisted
- 11 FUNZIONI
- Potenza vapore 1311 W
- Potenza Grill 1500 W
- Potenza forno combinato 1200 W
- Funzione scongelamento
- Capacità serbatoio 1,2 litri

NEW

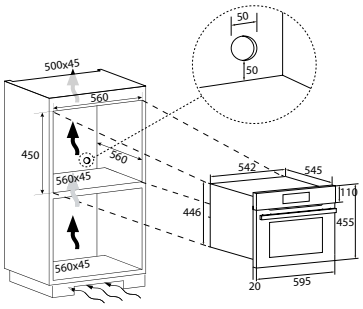

CAPACITÀ VAPORE FORNO COMBINATO

33703527 HSO45C5M0

NEW COLLECTION 5 MATT
HMC34C5M0

FORNO MICROONDE COMBINATO

- Capacità 34 litri
- Display Text Assisted
- 12 funzioni
- 6 Livelli di potenza
- Grill+ Microonde
- Potenza Microonde 900 W
- Potenza Grill 1750 W
- Potenza Forno combinato 1550 W
- Cavità in acciaoio inox
- Diametro piatto rotande 320 mm
- Sicurezza bambino

NEW

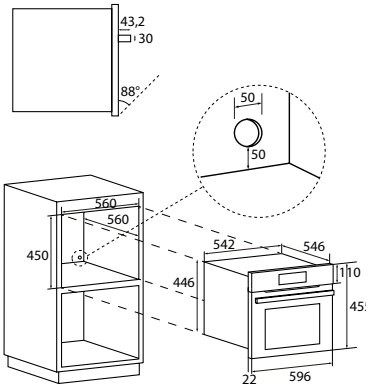

VAPORE CAPACITÀ

38900720 HMC34C5M0

NEW COLLECTION 5 SLIM
HSO45C5S4

FORNO A VAPORE COMPATTO

- Capacità 45 litri
- Dispaly Full Touch
- 11 FUNZIONI
- Potenza vapore 1311 W
- Potenza Grill 1500 W
- Potenza forno combinato 1200 W
- Funzione scongelamento
- Capacità serbatoio 1,2 litri

NEW

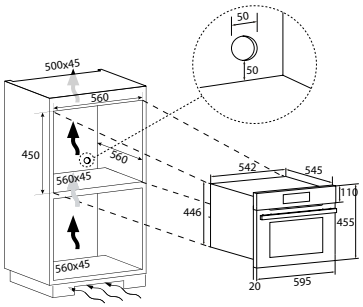

CAPACITÀ VAPORE FORNO COMBINATO

33703570 HSO45C5S4

NEW COLLECTION 5 SLIM
HMC44C5S4

FORNO MICROONDE COMBINATO

- Capacità 44 litri
- Display Full Touch
- 17 funzioni
- 5 Livelli di potenza
- Grill+ Microonde
- Potenza Microonde 900 W
- Potenza Grill 1750 W
- Potenza Forno combinato 1750 W
- Cavità in acciaoio inox
- Diametro piatto rotande 360 mm
- Sicurezza bambino
- Allineamento verticale

NEW

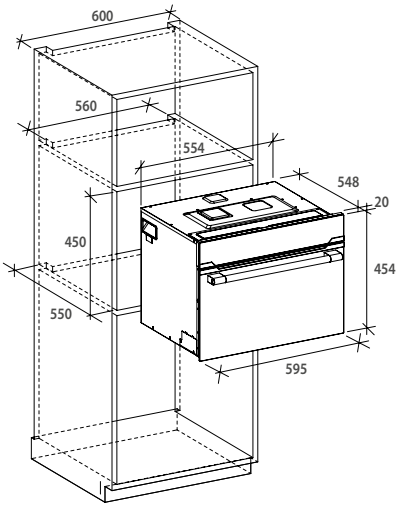

CAPACITÀ FORNO COMBINATO

38900732 HMC44C5S4

NEW COLLECTION 3
HMC440C3U

FORNO MICROONDE COMBINATO

- Capacità 44 litri
- Display Timer Touch
- 17 funzioni
- Grill + Microonde
- Potenza microonde 900 W
- Potenza Grill 1750 W
- Potenza Forno combinato 1750 W
- Diametro piatto rotante 360 mm
- Cavità in acciaio Inox
- Sicurezza bambino

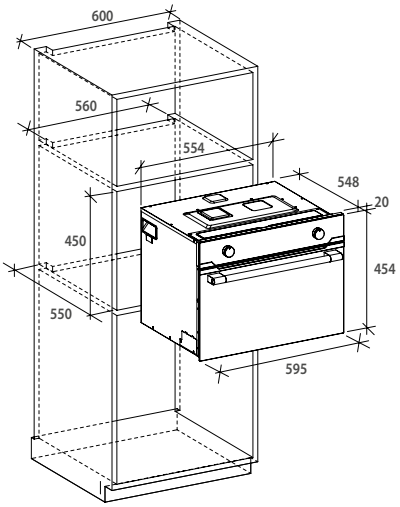

CAPACITÀ

FORNO COMBINATO

38900679 HMC440C3U

NEW COLLECTION 3
HMG28PNC3

FORNO A MICROONDE CON GRILL

- Capacità 28 litri
- Dispaly Full Touch
- 6 funzioni
- Grill + Microonde
- Potenza microonde 900 W
- Potenza Grill 900 W
- Diametro piatto rotante 315 mm
- Cavità in acciaio Inox
- Sicurezza bambino

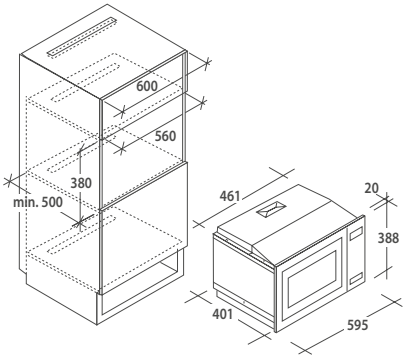

CAPACITÀ

MICROONDE +GRILL

38900669 HMG28PNC3
38900694 HMG28WC3

NEW COLLECTION 3
HMG281XC3

FORNO A MICROONDE CON GRILL

- Capacità 28 litri
- Programmatore con tasti
- 6 funzioni
- Grill + Microonde
- Potenza microonde 900 W
- Potenza Grill 1100 W
- Diametro piatto rotante 315 mm
- Cavità in acciaio Inox
- Sicurezza bambino

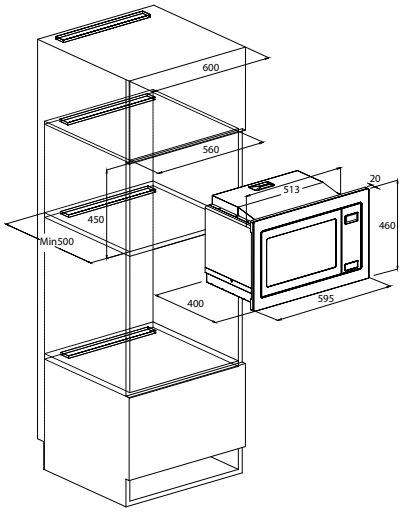

CAPACITÀ

MICROONDE +GRILL

38900697 HMG281XC3

NEW COLLECTION 3
HIG1730DX

FORNO A MICROONDE CON GRILL SOTTO PENSILE

- Capacità 17 litri
- Programmatore con tasti
- 10 funzioni
- Grill + Microonde
- Potenza microonde 700 W
- Potenza Grill 700 W
- Diametro piatto rotante 245 mm
- Cavità in acciaio Inox
- Sicurezza bambino

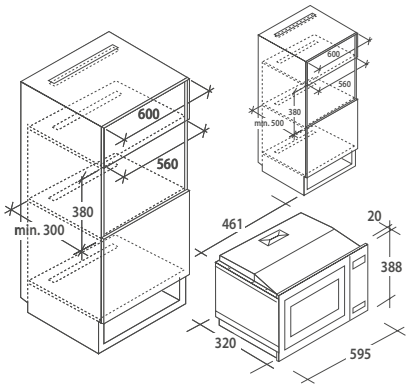

CAPACITÀ

MICROONDE +GRILL

38900698 HIG1730DX

NEW COLLECTION 3
HIS1730B

FORNO A MICROONDE SOTTO PENSILE

- Capacità 17 litri
- Programmatore con tasti
- 10 funzioni
- Potenza microonde 700 W
- Diametro piatto rotante 245 mm
- Cavità in acciaio Inox
- Sicurezza bambino

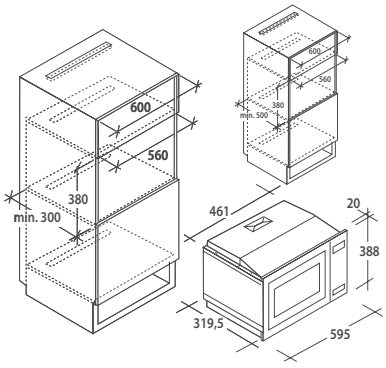

CAPACITÀ

38900696 HIS1730B

NEW COLLECTION 5 MATT
HPWD14C5M

CASSETTO SCALDAVIVANDE

- Capacità 20 litri
- Sistema di apertura Push-Pull
- Range temperatura: 30 °C - 70 °C

NEW

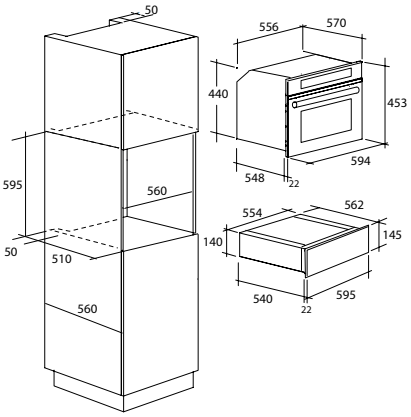

36000656 HPWD14C5M
36000655 HPWD14C5S

HVSD14SV

CASSETTO SOTTOVUOTO

- 3 livelli sottovuoto
- Capacità 6,9 litri
- 50 buste incluse per conservazione e cottura
- Funzione Chef per marinatura della carne
- Apertura Push Pull con guide telescopiche
- Estetica in perfetto allineamento orizzontale

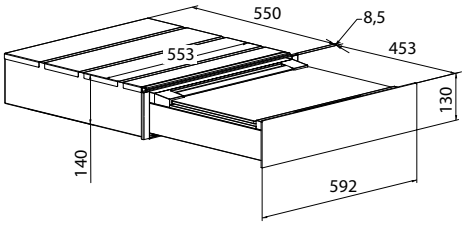

36000076 HVSD14SV

H-HOBS

Gamma piani cottura

Hoover ha rivisto completamente la sua gamma di piani cottura a gas, ad induzione e in vetroceramica.
Una gamma completa, con differenti collezioni e opzioni di piani cottura per darti il massimo della libertà di scelta e le migliori performance.

Piani a Gas

Ampia gamma

I piani Hoover sono disponibili in un'ampia gamma di dimensioni, colori e materiali: 60 cm, 75 cm o 90 cm di larghezza in acciaio inossidabile, nero o bianco o vetroceramica. Inoltre, sono disponibili quattro nuove configurazioni per soddisfare le esigenze di tutti (diamond, 4+1, big front).

GAMMA COMPLETA

60 cm

75 cm

90 cm

Migliore controllo del calore ed estrema flessibilità

I bruciatori a doppia corona consentono una generazione di calore potente e uniforme, raggiungendo un livello di potenza fino a 5 Kw e sono ideali quando si utilizzano pentole molto grandi. Inoltre, grazie alla doppia valvola, sarai in grado di gestire separatamente le corone del tuo bruciatore, scegliendo solo l'interno, l'esterno o entrambe allo stesso tempo.

BRUCIATORI A DOPPIA CORONA
DOPPIA VALVOLA

Massima stabilità

Le griglie in ghisa garantiscono una migliore e più rapida distribuzione del calore, insieme ad una lunga durata. Le griglie Pro-balance supportano le pentole in modo più stabile e permettono di spostare facilmente i tegami fra i vari bruciatori.

GRIGLIE IN GHISA

Cucina di classe

Design totalmente rivisto a seconda di ogni collezione: nuove griglie, nuova posizione delle manopole e bruciatori total black.

DESIGN ALL'AVANGUARDIA

Gas on Glass

Una gamma completa con un nuovo design raffinato e differenti estetiche in base alla collezione.
Grazie a robuste griglie in ghisa potrai avere più stabilità per la tua cucina di ogni giorno.

DESIGN PREMIUM

Cottura rapida e precisa

Il bruciatore a doppia corona (fino a 5 Kw) riduce i tempi di cottura e migliora la distribuzione del calore.

BRUCIATORI A DOPPIA CORONA

Precisione assoluta

Il sistema Feel Flame ti consente di ottenere flessibilità e piena precisione durante la cottura. Grazie allo scatto progressivo della manopola all'aumentare della temperatura, puoi impostare il corretto livello del gas senza guardare la fiamma.

SISTEMA FEEL FLAME

Efficiente e facile da pulire

Il vetro temperato offre un'eccezionale resistenza a graffi e abrasioni; in più è estremamente facile da pulire.

VETRO TEMPERATO

Cottura più veloce e più sicura

Con le sue **prestazioni extra potenti**, la nuova **forma** e il **design migliorato**, H-HOB 500 renderà la tua cottura più **veloce** e **flessibile**, garantendo un'esperienza di cottura eccezionale per un **benessere** completo.

Precisione assoluta

Il nuovo **sistema Feel Flame** permette di **impostare** il **corretto livello del gas** senza guardare la fiamma per ottenere maggiore **flessibilità** e garantire la **massima precisione** durante la cottura.

SISTEMA FEEL FLAME

Cottura più veloce

Cucina i tuoi pasti preferiti in pochissimo tempo grazie al **bruciatore a doppia corona.**
Con un massimo di **5KW** su GOM, è il **più potente** del suo segmento, **riducendo** i tempi di cottura e **migliorando** la **distribuzione** del calore per risultati **migliori e più veloci.**

BRUCIATORI A DOPPIA CORONA

Pulizia senza sforzo

Ottieni una pulizia profonda del tuo H-HOB 500.
Grazie alle sue **griglie lavabili**, pulire il tuo piano cottura sarà **più semplice**.
Basta **rimuovere le griglie** e **metterle in lavastoviglie** per un'azione **completamente igienizzante**.

OTTOLENGHI THE COOKBOOK
MASTERING PIZZA

Funzioni di connettività

Scegli tra un **mondo di ricette automatiche**: **segui le istruzioni passo passo** e clicca sulla funzione.
Il piano di **cottura sceglierà automaticamente** le impostazioni corrette garantendo **risultati** di cottura **perfetti**.

hOn COOKBOOK

Seleziona la **modalità di cottura** di cui hai bisogno grazie alla **Funzioni speciali: mantenimento in caldo**, **fusione**, **cottura** a **fuoco lento**, **ebollizione**, **frittura**. Il piano **regolerà** automaticamente la sua potenza per darti **parametri di cottura perfetti** per le tue ricette.

FUNZIONE SPECIALE

Piani a Induzione

Interfaccia utente avanzata

Le interfacce utente di Hoover sono progettate per essere facili da usare e per fornire un sistema di gestione completo.
I comandi si illuminano per settare la zona di cottura alla temperatura desiderata.
Le funzioni speciali, come l'ebollizione, la fusione e il mantenimento in caldo rendono più facile cucinare e mantenere il cibo caldo.

SLIDER TOUCH
FUNZIONI SPECIALI

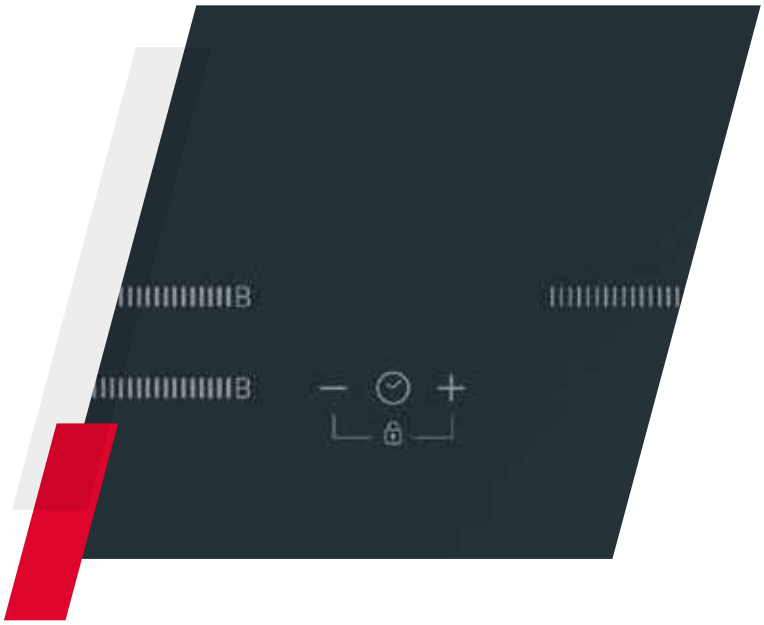

Impostazioni di consumo regolabili

L'intuitiva funzione di gestione della potenza consente di monitorare il consumo energetico del tuo piano cottura con una potenza massima tra 2,5 Kw e 7,4 Kw*.

POWER MANAGEMENT

* In base al modello

CONFIGURAZIONE PERSONALIZZATA

Le dimensioni dei piani cottura a induzione Hoover possono essere regolate in diverse configurazioni in base alle proprie esigenze.
Heat link zone combina singole zone di cottura in modo da duplicarle o dimezzarle, consentendo di utilizzare più dimensioni e tipi di pentole.
Le nuove zone flessibili per la cottura sono perfette per adattarsi ad ogni tua necessità.
È possibile usufruire di un ampio spazio per pentole larghe, oppure di due zone più piccole.

HEAT LINK ZONE
FLEXY ZONE

Cucina alla moda

Unicità è la parola chiave dei piani cottura Hoover: elegante, dal design moderno e serigrafie rosse per aggiungere un tocco di colore alla tua cucina.

DESIGN UNICO

Piano in vetroceramica

Ispirato all'induzione

La gamma Elettrica: nuovo look, più elegante e di classe. Si adatterà perfettamente alla tua cucina, con un tocco distintivo di colore.
Le nuove funzioni, ispirate ai piani di cottura a induzione, trasformano la nuova gamma di piani in vetroceramica nella gamma più flessibile ed efficiente di sempre.

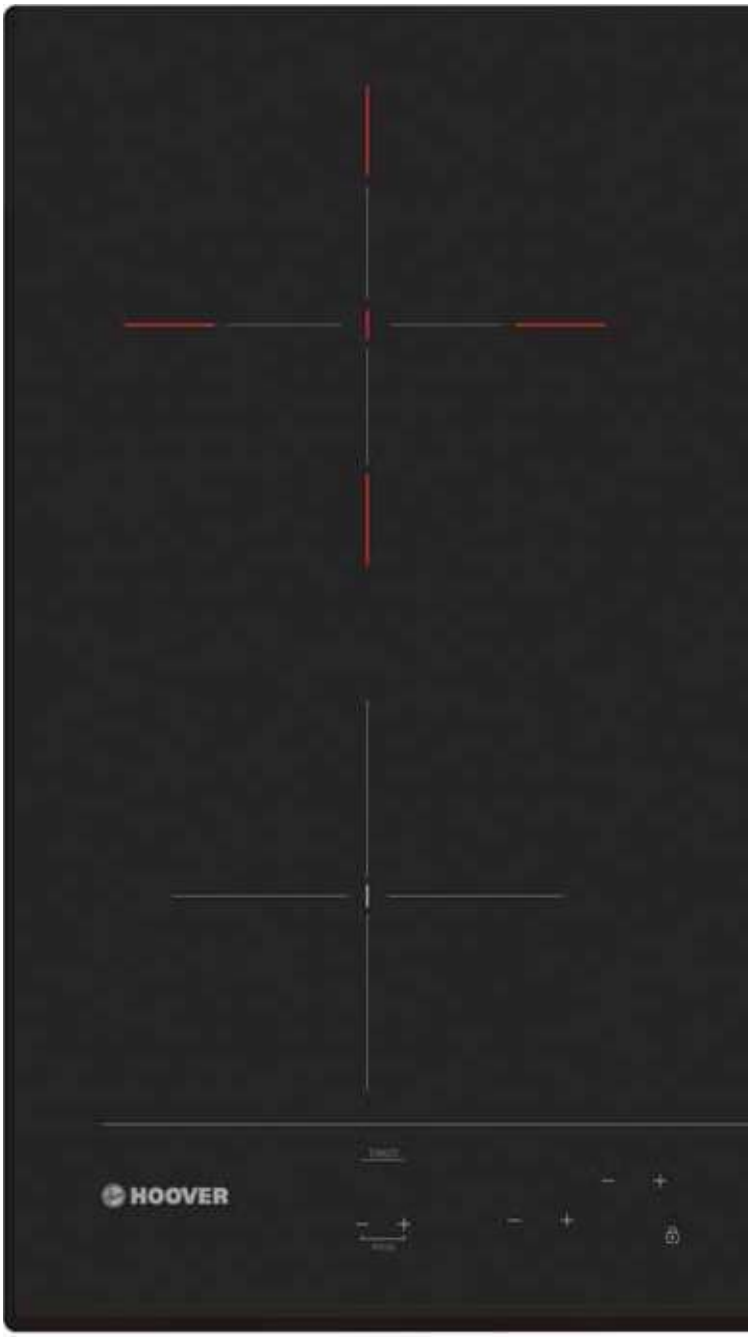

Seleziona la funzione di cui hai bisogno, il tuo piano imposterà automaticamente il perfetto livello di calore per la preparazione selezionata.

- Ebollizione: permette all'acqua di bollire in un tempo brevissimo.
- Fusione: per una cottura lenta e costante a calore ridotto, è ideale per creme e salse.
- Pausa: utile per interrompere la cottura e riprenderla in seguito, senza perdere le impostazioni precedenti.

FUNZIONI SPECIALI DI COTTURA

L'innovativa funzione Power Management ti permette di monitorare i consumi energetici del tuo piano cottura impostando la potenza massima tra 2,5 Kw e 6,5 Kw*.

Power management

* *in base al modello

Design all'avanguardia

Minimalista, moderno e all'avanguardia, con un motivo a croce e una gamma di colori distintivi che rendono i nuovi piani di cottura in vetroceramica Hoover unici sul mercato.

La più grande superficie di cottura sul mercato, flessibile per adattarsi a tutte le tue esigenze. Puoi decidere se utilizzarlo come unica grande zona o come due zone singole. La tecnologia Booster 4 Kw ti consente di raggiungere immediatamente la temperatura massima.

HEAT LINK ZONE

HIFS954SC

PIANO A INDUZIONE

- Comandi elettronici touch
- Controllo centrale con slider
- 5 zone di cottura
- 2 zone di cottura Bond Zone
- 15 livelli di potenza
- Potenza totale 10,8 kW
- Sicurezza bambino
- Funzioni speciali: Mantenimento in caldo
- Possibilità di installazione a filo top

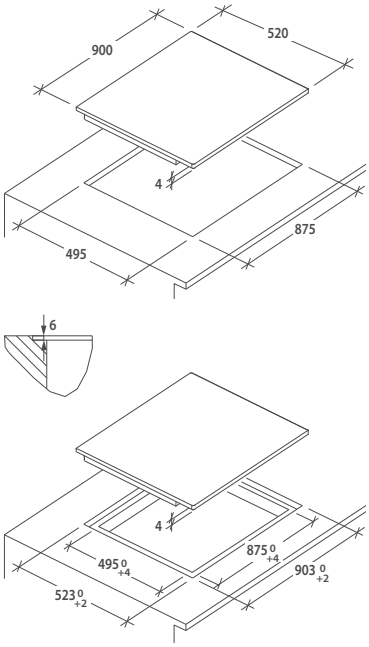

90 CM BOND ZONE CONSUMO

33802637 HIFS954SC

HIFS85MCTT

PIANO A INDUZIONE

- Comandi elettronici touch
- Controllo Multislider indipendente
- 5 zone di cottura
- 2 zone di cottura Bond Zone
- 9 livelli di potenza
- Potenza totale 7,4 kW
- Power management: gestione assorbimento della potenza a 5 livelli
- Sicurezza bambino
- Funzioni speciali: Mantenimento in caldo
- Possibilità di installazione a filo top

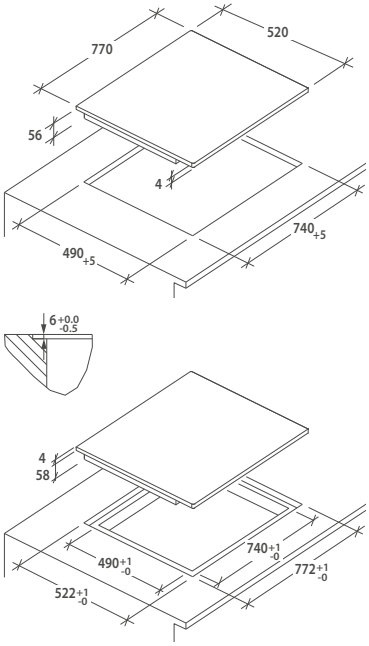

80 CM BOND ZONE CONSUMO

33802960 HIFS85MCTT

HIES55MCTT

PIANO A INDUZIONE

- Comandi elettronici touch
- Controllo Multislider indipendente
- 5 zone di cottura
- 1 zona di cottura Bond Zone
- 9 livelli di potenza
- Potenza totale 7,4 kW
- Power management: gestione assorbimento della potenza a 5 livelli
- Sicurezza bambino
- Funzioni speciali: Mantenimento in caldo
- Possibilità di installazione a filo top

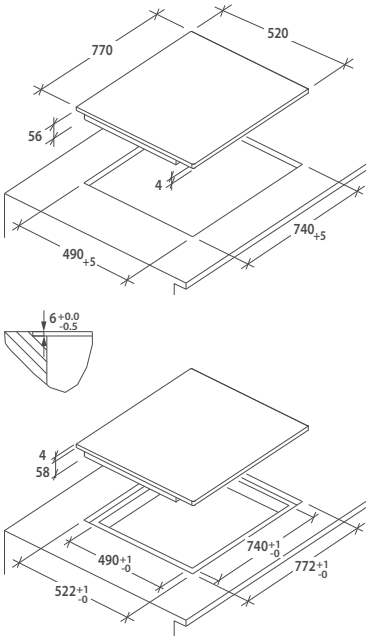

80 CM | BOND ZONE | CONSUMO

33802956 HIES55MCTT

HTPS64MCTTWIFI

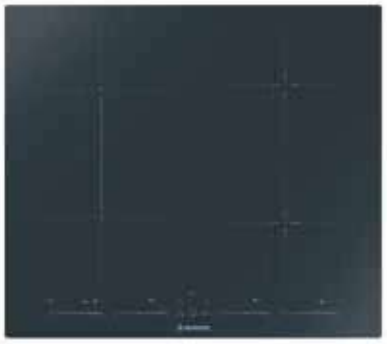

PIANO A INDUZIONE

- Comandi elettronici touch
- Controllo Multislider indipendente
- 4 zone di cottura
- 1 zona di cottura Bond Zone
- 9 livelli di potenza
- Potenza totale 7,4 kW
- Power management: gestione assorbimento della potenza a 5 livelli
- Sicurezza bambino
- Funzioni speciali: Mantenimento in caldo
- Possibilità di installazione a filo top

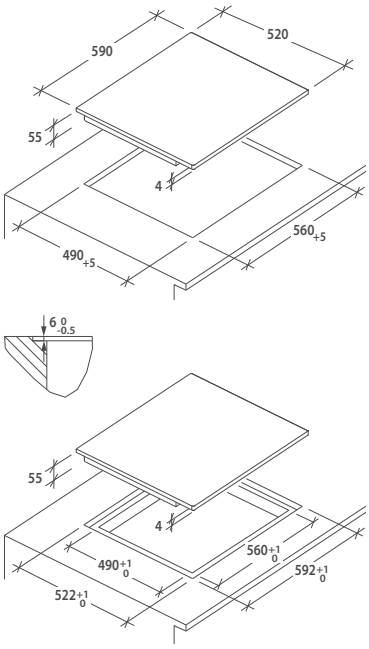

WI-FI

60 CM | BOND ZONE | CONSUMO

33802971 HTPS64MCTTWIFI

HTPS64MCTT

PIANO A INDUZIONE

- Comandi elettronici touch
- Controllo Multislider indipendente
- 4 zone di cottura
- 1 zona di cottura Bond Zone
- 9 livelli di potenza
- Potenza totale 7,4 kW
- Power management: gestione
- assorbimento della potenza a 5 livelli
- Sicurezza bambino
- Funzioni speciali:
  Mantenimento in caldo
- Possibilità di installazione a filo top

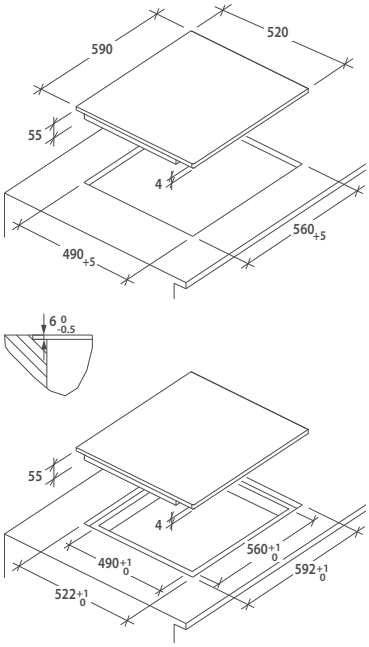

60 CM

BOND ZONE

CONSUMO

33802969 HTPS64MCTT

HIS642MCTT

PIANO A INDUZIONE

- Comandi elettronici touch
- Controllo Multislider indipendente
- 4 zone di cottura
- 9 livelli di potenza
- Potenza totale 7,4 kW
- Power management: gestione
  assorbimento della potenza a
  5 livelli
- Sicurezza bambino
- Funzioni speciali:
  Mantenimento in caldo
- Possibilità di installazione a filo top

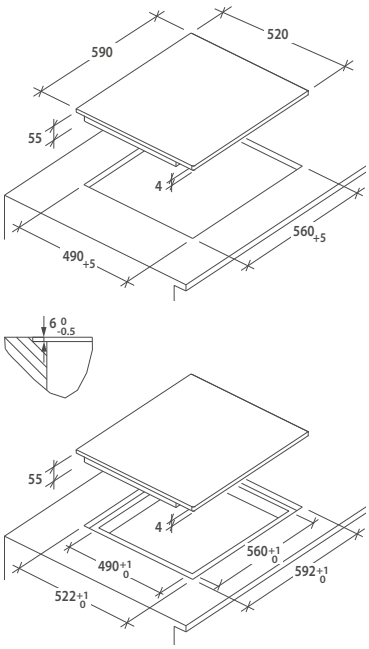

60 CM

CONSUMO

33802951 HIS642MCTT

HH64DCT

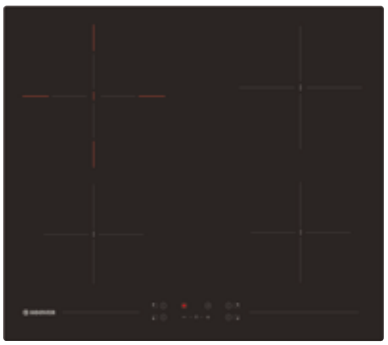

PIANO ELETTRICO IN VETROCERAMICA

- Comandi elettronici touch
- Controllo centrale
- 4 zone cottura
- 10 Livelli di potenza
- Potenza totale 6,4 Kw
- Sicurezza bambino
- Timer elettronico
- Possibilità di installazione a filo top

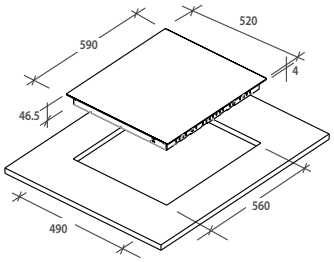

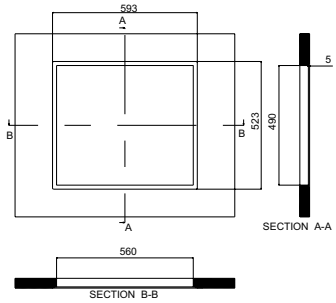

60 CM

CONSUMO

33801928 HH64DCT

NEW COLLECTION 5 MATT - H-HOB 500
HVG7WL4WC5B

PIANO A GAS

- 5 bruciatori
  1 bruciatore doppia corona 4,5 kW
  1 bruciatore rapido 2,7 Kw
  2 bruciatori semirapidi 1,75 kW
  1 bruciatore ausiliario 1 kW
- Potenza totale 11,7 Kw
- Griglie in ghisa lavabili in lavastoviglie
- Prodotto alimentato a Gas Metano
- Possibilità di alimentazione GPL

NEW

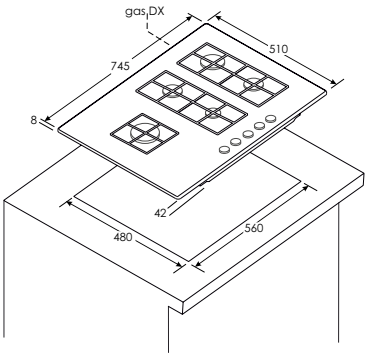

75 cm — 75 CM

GRIGLIE IN GHISA

11.7kW POWER — CONSUMO

33803128 HVG7WL4WC5B

NEW COLLECTION 5 MATT - H-HOB 500
HVG6DC5B

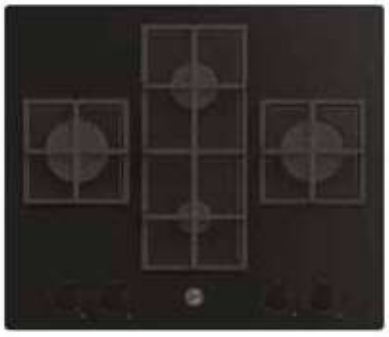

PIANO A GAS

- 4 bruciatori
  2 bruciatori rapidi 2,7 Kw
  1 bruciatore semirapido 1,75 kW
  1 bruciatore ausiliario 1 kW
- Potenza totale 8,15 Kw
- Griglie in ghisa lavabili in lavastoviglie
- Prodotto alimentato a Gas Metano
- Possibilità di alimentazione GPL

NEW

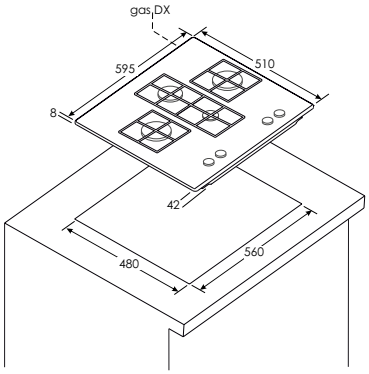

60 cm — 60 CM

GRIGLIE IN GHISA

8.15kW POWER — CONSUMO

33803127 HVG6DC5B

NEW COLLECTION 3
HVG74K3B

PIANO A GAS

- 5 bruciatori
  1 bruciatore doppia corona 4,5 kW
  2 bruciatori rapidi 2,7 kW
  1 bruciatore semirapido 1,75 kW
  1 bruciatore ausiliario 1 kW
- Potenza totale 12,65 kW
- Griglie in ghisa lavabili in lavastoviglie
- Sicurezza GasControl
- Prodotto alimentato a gas metano
- Possibilità alimentazione GPL

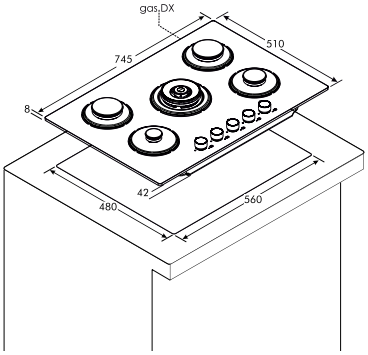

75 cm — 75 CM

GRIGLIE IN GHISA

12.65kW POWER — CONSUMO

33802778 HVG74K3B

NEW COLLECTION 3
HVG74WK3W

PIANO A GAS

- 5 bruciatori
  1 bruciatore doppia corona 4 kW
  2 bruciatori rapidi 2,7 kW
  1 bruciatore semirapido 1,75 kW
  1 bruciatore ausiliario 1 kW
- Potenza totale 12,15 kW
- Griglie in ghisa lavabili in lavastoviglie
- Sicurezza GasControl
- Prodotto alimentato a gas metano
- Possibilità alimentazione GPL

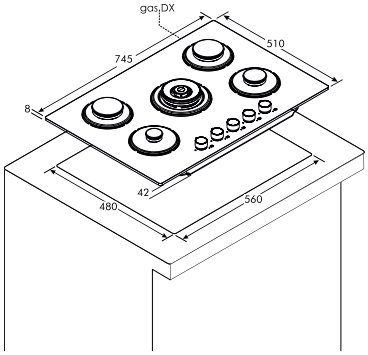

75 cm — 75 CM

GRIGLIE IN GHISA

12.15kW POWER — CONSUMO

33802980 HVG74WK3W

NEW COLLECTION 3
HVG6BR4K3B

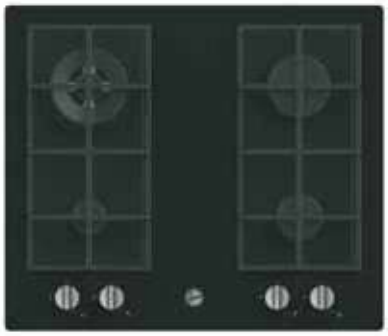

PIANO A GAS

- 4 bruciatori
  1 bruciatore doppia corona 4 kW
  1 bruciatori rapidi 2,7 kW
  1 bruciatore semirapido 1,75 kW
  1 bruciatore ausiliario 1 kW
- Potenza totale 9,45 kW
- Griglie in ghisa lavabili in lavastoviglie
- Sicurezza GasControl
- Prodotto alimentato a gas metano
- Possibilità alimentazione GPL

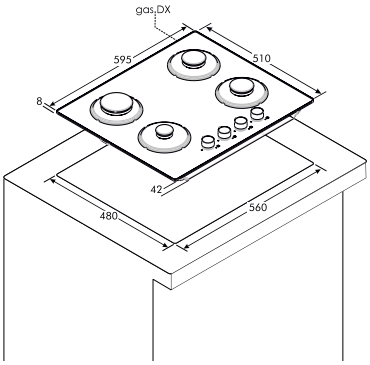

60 cm — 60 CM

GRIGLIE IN GHISA

9.45kW POWER — CONSUMO

33802780 HVG6BR4K3B

NEW COLLECTION 3
HVG6BR4WK3W

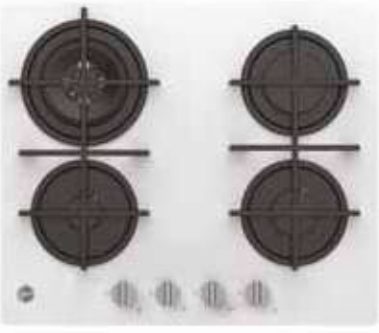

PIANO A GAS

- 4 bruciatori
  1 bruciatore doppia corona 4 kW
  1 bruciatori rapidi 2,7 kW
  1 bruciatore semirapido 1,75 kW
  1 bruciatore ausiliario 1 kW
- Potenza totale 9,45 kW
- Griglie in ghisa lavabili in lavastoviglie
- Sicurezza GasControl
- Prodotto alimentato a gas metano
- Possibilità alimentazione GPL

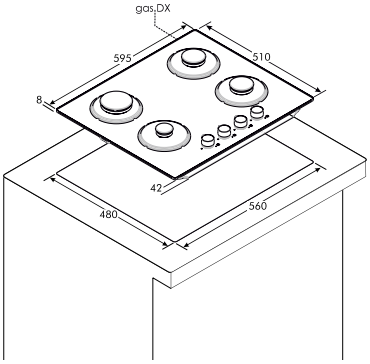

60 cm — 60 CM

GRIGLIE IN GHISA

9.45kW POWER — CONSUMO

33802981 HVG6BR4WK3W

HG953/1SXGH

PIANO A GAS

- 5 Bruciatori
  1 bruciatore tripla corona 3,8 kW
  1 bruciatore rapido 3 kW
  2 bruciatori semirapidi 1,75 kW
  1 bruciatore ausiliario 1 kW
- Potenza totale 11,3 kW
- Griglie in ghisa
- Sicurezza GasControl
- Prodotto alimentato a gas metano
- Griglie lavabili in lavastoviglie

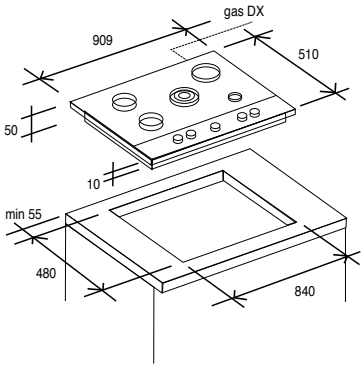

90 cm — 90 CM

GRIGLIE IN GHISA

11.3kW POWER — CONSUMO

33801157 HG953/1SXGH

NEW COLLECTION 5 - H-HOB 500
HHG75WC5X

PIANO A GAS

- 5 bruciatori
  1 bruciatore doppia corona 5 kW
  2 bruciatori rapidi 2,7 Kw
  1 bruciatore semirapido 1,75 kW
  1 bruciatore ausiliario 1 kW
- Potenza totale 13,15 Kw
- Griglie in ghisa lavabili in lavastoviglie
- Prodotto alimentato a Gas Metano
- Possibilità di alimentazione GPL

NEW

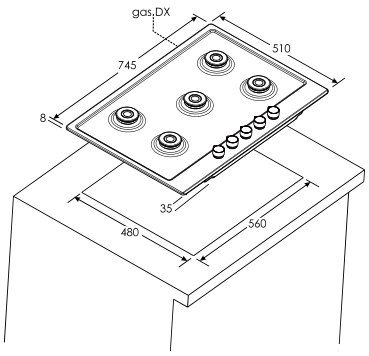

75 CM | GRIGLIE IN GHISA | CONSUMO

33803125 HHG75WC5X

NEW COLLECTION 5 - H-HOB 500
HHG7WL5WC5X

PIANO A GAS

- 5 bruciatori
  1 bruciatore doppia corona 5 kW
  1 bruciatore rapido 2,7 Kw
  2 bruciatori semirapidi 1,75 kW
  1 bruciatore ausiliario 1 kW
- Potenza totale 12,2 Kw
- Griglie in ghisa lavabili in lavastoviglie
- Prodotto alimentato a Gas Metano
- Possibilità di alimentazione GPL

NEW

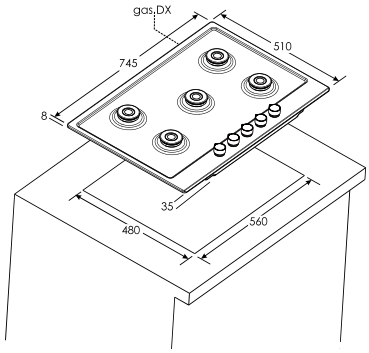

75 CM | GRIGLIE IN GHISA | CONSUMO

33803126 HHG7WL5WC5X

NEW COLLECTION 5 - H-HOB 500
HHG6D5WC5X

PIANO A GAS

- 4 bruciatori
- 1 bruciatore doppia corona 5 kW
- 1 bruciatore rapido 2,7 Kw
- 1 bruciatore semirapido 1,75 kW
- 1 bruciatore ausiliario 1 kW
- Potenza totale 10,45 Kw
- Griglie in ghisa lavabili in lavastoviglie
- Prodotto alimentato a Gas Metano
- Possibilità di alimentazione GPL

NEW

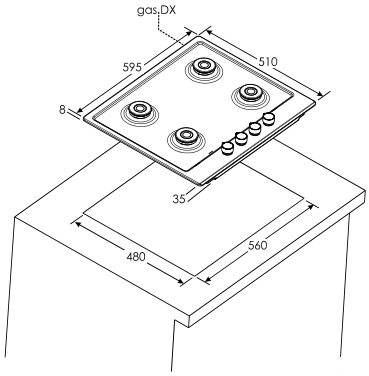

60 CM | GRIGLIE IN GHISA | CONSUMO

33803129 HHG6D5WC5X

NEW COLLECTION 3 - H-HOB 300
HHG75WK3X

PIANO A GAS

- 5 bruciatori
  1 bruciatore doppia corona 5 kW
  2 bruciatori rapidi 2,7 kW
  1 bruciatore semirapido 1,75 kW
  1 bruciatore ausiliario 1 kW
- Potenza totale 13,15 kW
- Griglie in ghisa lavabili in lavastoviglie
- Sicurezza GasControl
- Prodotto alimentato a gas metano

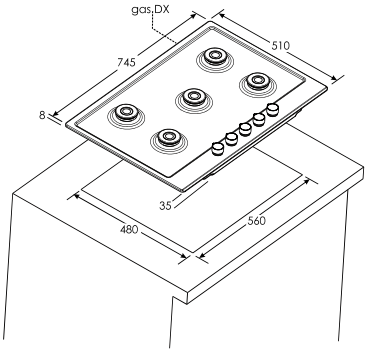

75 CM | GRIGLIE IN GHISA | CONSUMO

33802790 HHG75WK3X

NEW COLLECTION 3 - H-HOB 300
HHG6BR4K3X

PIANO A GAS

- 4 bruciatori
  1 bruciatore doppia corona 4 kW
  1 bruciatori rapidi 2,7 kW
  1 bruciatore semirapido 1,75 kW
  1 bruciatore ausiliario 1 kW
- Potenza totale 9,45 kW
- Griglie in ghisa lavabili in lavastoviglie
- Sicurezza GasControl
- Prodotto alimentato a gas metano

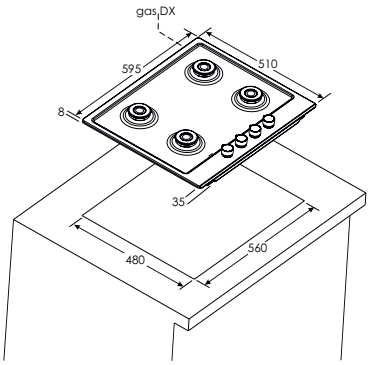

60 CM | GRIGLIE IN GHISA | CONSUMO

33802789 HHG6BR4K3X

NEW COLLECTION 3 - H-HOB 300
HHG6BF4K3X

PIANO A GAS

- 4 bruciatori
  1 bruciatore doppia corona 4,2 kW
  1 bruciatori rapidi 2,7 kW
  1 bruciatore semirapido 1,75 kW
  1 bruciatore ausiliario 1 kW
- Potenza totale 9,65 kW
- Griglie in ghisa lavabili in lavastoviglie
- Sicurezza GasControl
- Prodotto alimentato a gas metano

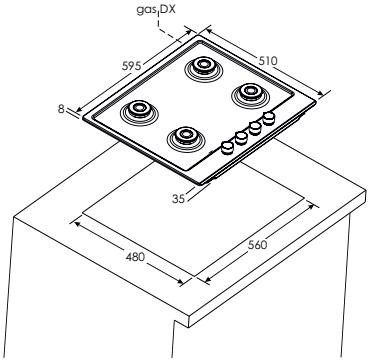

60 cm — 60 CM

GRIGLIE IN GHISA

9.65kW POWER — CONSUMO

33802788 HHG6BF4K3X

NEW COLLECTION 3 - H-HOB 300
HHG6D5WK3X

PIANO A GAS

- 4 bruciatori
  1 bruciatore doppia corona 5 kW
  1 bruciatori rapidi 2,7 kW
  1 bruciatore semirapido 1,75 kW
  1 bruciatore ausiliario 1 kW
- Potenza totale 10.45 kW
- Griglie in ghisa lavabili in lavastoviglie
- Sicurezza GasControl
- Prodotto alimentato a gas metano

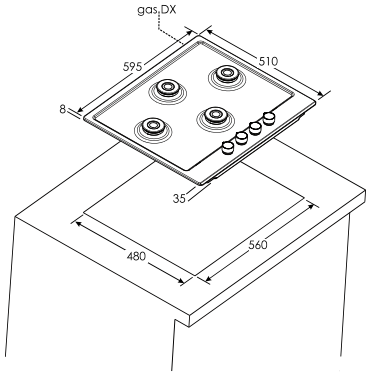

60 cm — 60 CM

GRIGLIE IN GHISA

10.45kW POWER — CONSUMO

33802978 HHG6D5WK3X

H-FRIDGES

Gamma frigoriferi

Hoover dispone di una vasta gamma di frigoriferi ad incasso completamente rinnovati in ogni dettaglio.
I frigoriferi combinati, a doppia porta, monoporta e sottopiano consentono di scegliere la dimensione, le performance, la tecnologia, i materiali e la classe energetica che meglio si addice alla tue esigenze.
Ottieni eccezionali performance dal tuo frigo.

H-FRIDGE 700 COMBINATO TOTAL NO FROST AIR CARE

193x70 cm

+50% Capacità
rispetto a un frigorifero combinato standard

Capacità Maxi +50% rispetto ad un frigorifero standard

Con un'altezza di 193 cm e una larghezza di 70 cm, il frigorifero combinato garantisce una capacità di conservazione aggiuntiva del 50%.

Total no Frost Air Care

Grazie al sistema di ventilazione variabile assicura una distribuzione più omogenea della temperatura, per una freschezza maggiore nel tempo. Permette una migliore conservazione dei cibi perché l'aria fresca li avvolge, evitando il flusso diretto e così le bruciature da freddo o il congelamento di alcune parti.

Connettività unica

Scopri come sfruttare appieno il tuo frigorifero provando tutte le sue funzioni connesse sull'App hOn.
Massime prestazioni con l'App hOn: Gestisci e controlla da remoto il tuo frigo.
Potenzia le funzionalità del frigo offrendo dei suggerimenti di utilizzo e nella gestione della spesa per la preservazione dei cibi e dei sapori più a lungo.

hOn

Scarica l'App

App Store | Google Play | AppGallery

H-FRIDGE 700 NO FROST

Distribuzione uniforme dell’aria, conservazione più sana.

Hoover presenta H-FRIDGE 700 NO FROST, l’unica **soluzione no-frost** che assicura una distribuzione omogenea dell’aria in ogni livello del frigorifero, mantenendo il tuo cibo perfettamente fresco e gustoso più a lungo. Perfetto per la conservazione di frutta, verdura e cibo delicato, il tuo H-FRIDGE 700 NO FROST è gestibile dal tuo telefono, grazie all’App hOn.

Mantieni il tuo cibo fresco e sano come il primo giorno

Total no Frost e Tecnologia Air Care

H-FRIDGE 700 NO FROST mantiene i tuoi cibi freschi e sani creando uno spazio di conservazione più igienico e sicuro. La tecnologia Total No Frost previene la formazione di giaccio nel congelatore, riducendo la proliferazione di muffe e batteri fino al 94%*. Inoltre, la tecnologia Air Care garantisce una distribuzione uniforme dell'aria su ogni ripiano grazie ad un flusso delicato proveniente dalle bocchette laterali e che non colpisce mai direttamente il cibo.**

* I risultati dei test hanno confrontato il gruppo Haier modello CFE735CSJ con tecnologia Total No Frost con il gruppo Haier modello CCBS6182WH/2 con tecnologia statica.
** Risultati ottenuti paragonando il prodotto ai modelli CFE735CSJ con Tecnologia Air Care Total No Frost e CVBN6184WBF/S1 con flusso diretto.

Capacità Maxi

Più spazio nel tuo frigorifero da incasso.* Questi frigoriferi vantano una capacità di stoccaggio aggiuntiva tra il 15% (modello 193x55 cm) e il 50% (modello 193x70 cm con colonna cucina da 75 cm) e un ripiano in più per sfruttare perfettamente lo spazio a disposizione.

MASSIMA CAPACITÀ

* Disponibile solo sui modelli da incasso
**Rispetto al frigorifero da incasso standard con montaggio sul fondo (altezza 177 cm x 55 cm di Haier)

Compressore Silent Inverter

H-FRIDGE 700 NO FROST è dotato del **Compressore Silent Inverter**, una tecnologia efficiente che garantisce prestazioni eccezionali e riduce la rumorosità.*

COMPRESSORE SILENT INVERTER

* Available only onDisponibile solo su alcuni modelli certain models

Guarnizioni igieniche

Uno speciale **trattamento igenico** sulle guarnizioni della porta riduce la proliferazione di muffe.

GUARNIZIONI IGIENE

Cool Space Plus

Il cassetto Cool Space Plus con controllo dell'umidità permette una regolazione ideale dell'umidità, **preservando sempre il sapore e la consistenza del tuo cibo fresco**, come frutta e verdura.

COOL SPACE PLUS

Portabottiglie

Un portabottiglie in metallo, unico e robusto, **ti permette di conservare fino a 7 bottiglie di vino**.

PORTABOTTIGLIE

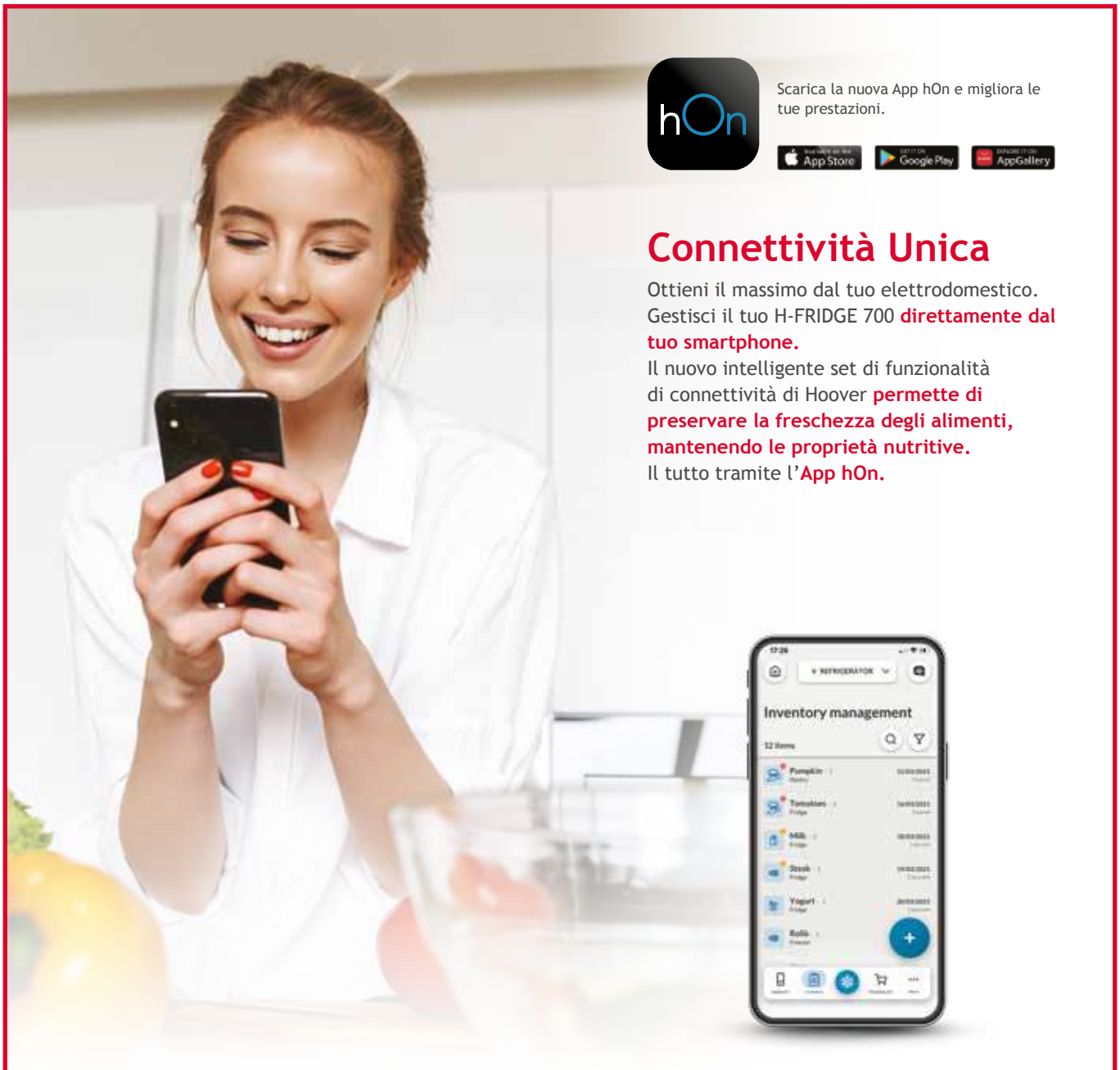

Scarica la nuova App hOn e migliora le tue prestazioni.

App Store | Google Play | AppGallery

Connettività Unica

Ottieni il massimo dal tuo elettrodomestico. Gestisci il tuo H-FRIDGE 700 **direttamente dal tuo smartphone.**
Il nuovo intelligente set di funzionalità di connettività di Hoover **permette di preservare la freschezza degli alimenti, mantenendo le proprietà nutritive.**
Il tutto tramite l'**App hOn.**

Inventory Management

L'app hOn include la nostra soluzione definitiva per la gestione dell'inventario, che ti consente di controllare la conservazione del frigorifero ovunque tu sia: controlla l'inventario di alimenti e bevande e tieni tutte le date di scadenza a portata di mano per una perfetta conservazione di tutti i tuoi articoli.

Food Locator

Seleziona il cibo e lasciati guidare nella ricerca della posizione ottimale per conservarlo. Riduci gli sprechi e ottieni cibi più freschi e sani.

CONTROLLO DA REMOTO

Tramite l'App hOn puoi controllare lo stato del tuo frigorifero, impostare la temperatura, le modalità preferite e tenere tutto sotto controllo in ogni momento. Inoltre, puoi controllare le aperture delle porte e ricevere suggerimenti speciali su come migliorare i consumi energetici.

HOBT7719EW

FRIGORIFERO COMBINATO TOTAL NO FROST - WIFI

- Connettività Wi-Fi con app hOn
- Classe energetica E
- Classe climatica ST 18 °C- 43 °C
- Controllo elettronico TOP TOUCH
- Tecnologia Total No Frost
- Air Care Technology
- Volume totale netto 372 litri
- Volume netto frigorifero 287 litri
- Volume netto congelatore 85 litri
- 4 ripiani in vetro trasparente
- 6 balconcini controporta trasparenti
- Portabottiglie cromato
- Illuminazione LED TOP VISION
- Cassetto Chiller 0°-3°
- Freezer a 3 cassetti
- Compressore Silent Inverter
- Porta reversibile

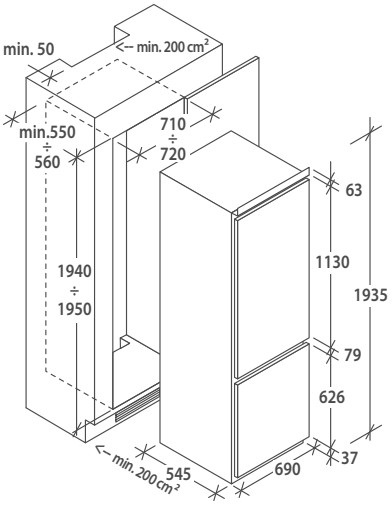

WI-FI | CLASSE ENERGETICA | TOP VISION | TOP TOUCH | TECNOLOGIA | 70 CM

34901426 HOBT7719EW

HOBT7719FW

FRIGORIFERO COMBINATO TOTAL NO FROST - WIFI

- Connettività Wi-Fi con app hOn
- Classe energetica F
- Classe climatica ST 18 °C- 43 °C
- Tecnologia Total No Frost
- Air Care Technology
- Volume totale netto 372 litri
- Volume netto frigorifero 287 litri
- Volume netto congelatore 85 litri
- 4 ripiani in vetro trasparente
- 6 balconcini controporta trasparenti
- Portabottiglie cromato
- Cassetto Crisper con guide telescopiche
- Illuminazione LED TOP VISION
- Freezer a 3 cassetti
- Controllo elettronico TOP TOUCH
- Porta reversibile

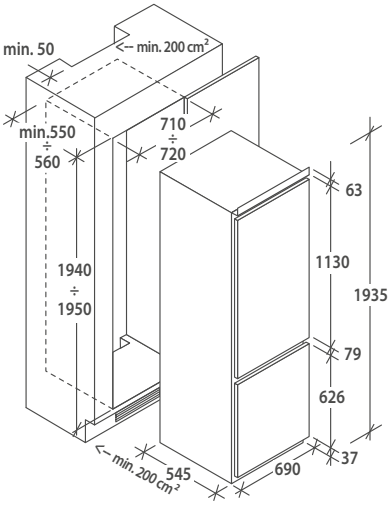

WI-FI | CLASSE ENERGETICA | TOP VISION | TOP TOUCH | TECNOLOGIA | 70 CM

34901425 HOBT7719F

HOBT5519EW

FRIGORIFERO COMBINATO TOTAL NO FROST - WIFI

- Connettività Wi-Fi con app hOn
- Classe energetica E
- Classe climatica ST 18 °C- 43 °C
- Controllo elettronico TOP TOUCH
- Tecnologia Total No Frost
- Air Care Technology
- Volume totale netto 279 litri
- Volume netto frigorifero 218 litri
- Volume netto congelatore 61 litri
- 4 ripiani in vetro trasparente
- 6 balconcini controporta trasparenti
- Portabottiglie cromato
- Cassetto Chiller 0°-3°
- Freezer a 3 cassetti
- Illuminazione LED TOP VISION
- Compressore Silent Inverter
- Porta reversibile

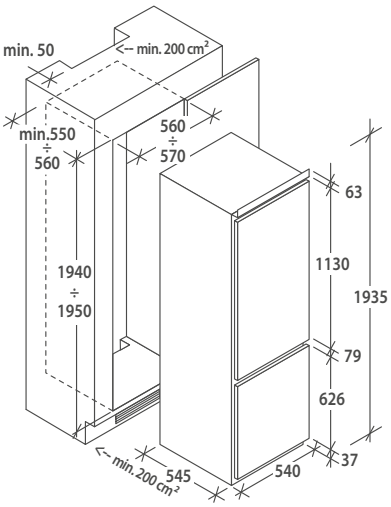

WI-FI

CLASSE ENERGETICA

TOP VISION

TOP TOUCH

TECNOLOGIA

34901423 HOBT5519EW

HOBT5518EW

FRIGORIFERO COMBINATO TOTAL NO FROST

- Classe energetica E
- Classe climatica ST 18 °C- 43 °C
- Controllo elettronico TOP TOUCH
- Tecnologia Total No Frost
- Air Care Technology
- Volume totale netto 248 litri
- Volume netto frigorifero 187 litri
- Volume netto congelatore 61 litri
- 3 ripiani in vetro trasparente
- 5 balconcini controporta trasparenti
- Portabottiglie in legno
- Crisper con guide telescopiche
- Freezer a 3 cassetti
- Illuminazione LED TOP VISION
- Compressore Silent Inverter
- Porta reversibile

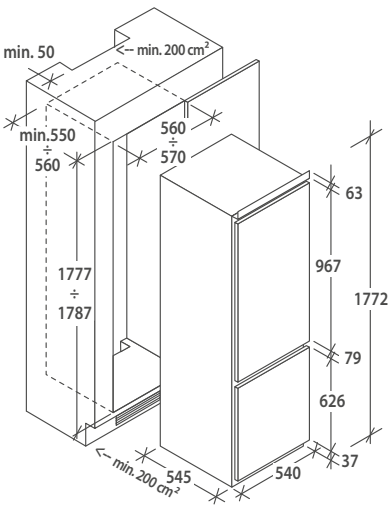

WI-FI

CLASSE ENERGETICA

TOP VISION

TOP TOUCH

TECNOLOGIA

34901416 HOBT5518EW

HOBT3518FW

FRIGORIFERO COMBINATO TOTAL NO FROST - WIFI

- Connettività Wi-Fi con app hOn
- Classe energetica F
- Classe climatica ST 18 °C- 43 °C
- Controllo elettronico TOP TOUCH
- Tecnologia Total No Frost
- Air Care Technology
- Volume totale netto 248 litri
- Volume netto frigorifero 187 litri
- Volume netto congelatore 61 litri
- Ventola aria 3D
- 4 ripiani in vetro trasparente
- 5 balconcini controporta trasparenti
- Portabottiglie cromato
- Crisper
- Freezer a 3 cassetti
- Illuminazione LED TOP VISION
- Porta reversibile

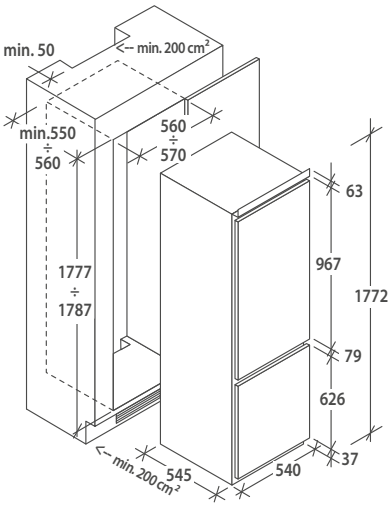

WI-FI | CLASSE ENERGETICA | TOP VISION | TOP TOUCH | 3D AIR FAN | TECNOLOGIA

34901414 HOBT3518FW

HOBL3518EVW

FRIGORIFERO COMBINATO LOW FROST - WIFI

- Connettività Wi-Fi con app hOn
- Classe energetica E
- Classe climatica ST 18 °C- 43 °C
- Controllo elettronico TOP TOUCH
- Tecnologia Low Frost
- Ventola aria 3D
- Volume totale netto 267 litri
- Volume netto frigorifero 194 litri
- Volume netto congelatore 73 litri
- 4 ripiani in vetro trasparente
- 5 balconcini controporta trasparenti
- Portabottiglie cromato
- Freezer a 3 scomparti
- Sbrinamento automatico frigorifero
- Illuminazione LED TOP VISION
- Porta reversibile

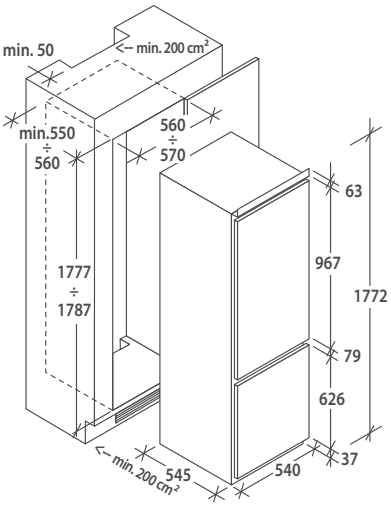

WI-FI | CLASSE ENERGETICA | TOP VISION | TOP TOUCH | 3D AIR FAN | TECNOLOGIA

34901412 HOBL3518EVW

HOBL3518F

FRIGORIFERO COMBINATO STATICO LOW FROST

- Suggerimenti di utilizzo e contenuti extra su app hOn
- Classe energetica F
- Classe climatica ST 18 °C- 43 °C
- Controllo elettronico TOP TOUCH
- Tecnologia Low Frost
- Volume totale netto 267 litri
- Volume netto frigorifero 194 litri
- Volume netto congelatore 73 litri
- 4 ripiani in vetro trasparente
- 4 balconcini controporta trasparenti
- Crisper
- Freezer a 3 cassetti
- Sbrinamento automatico frigorifero
- Illuminazione LED TOP VISION
- Porta reversibile

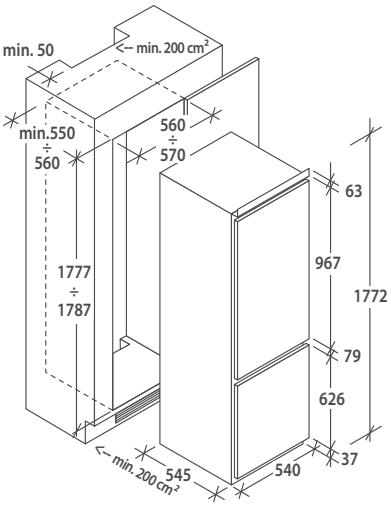

CLASSE ENERGETICA

TOP VISION

TOP TOUCH

TECNOLOGIA

34901410 HOBL3518F

HBD 154/N

FRIGORIFERO DOPPIA PORTA STATICO

- Classe energetica E
- Classe climatica ST 18 °C- 43 °C
- Volume totale netto 242 litri
- Volume netto frigorifero 201 litri
- Volume netto congelatore 41 litri
- 4 ripiani in vetro trasparente
- 4 balconcini controporta trasparenti
- Crisper con guide telescopiche
- Illuminazione POWER LED
- Freezer con ripiano in vetro
- Sbrinamento automatico frigorifero
- Porta reversibile

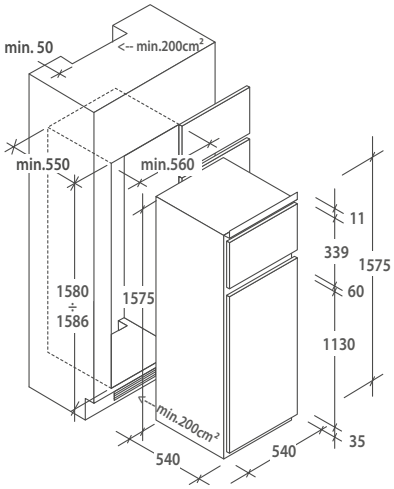

CLASSE ENERGETICA

POWER LED

34901270 HBD 154/N

HBOD 174/N

FRIGORIFERO MONOPORTA VENTILATO

- Classe energetica E
- Classe climatica ST 18 °C- 43 °C
- Ventola aria 3D
- Volume totale netto 242 litri
- Volume netto frigorifero 201 litri
- Volume netto cella freezer 41 litri
- 5 ripiani in vetro trasparente
- 5 balconcini controporta trasparenti
- Portabottiglie cromato
- Cassetto Vanity Box
- Crisper
- Illuminazione POWER LED
- Freezer a cella con ripiano in vetro
- Porta reversibile

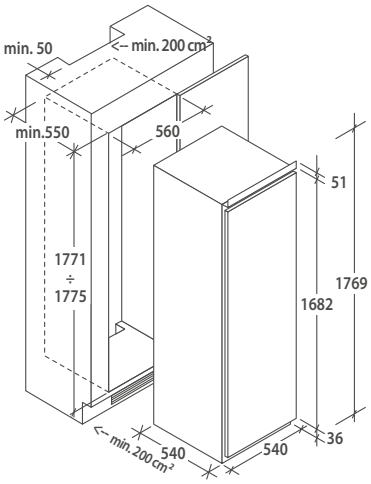

CLASSE ENERGETICA

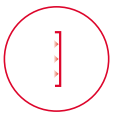

POWER LED

3D AIR FAN

34901271 HBOD 174/N

HBOU 172/N

CONGELATORE MONOPORTA DA INCASSO

- Classe energetica F
- Classe climatica ST 18 °C- 43 °C
- Consumo energetico annuo 264
- Volume totale netto 204 l
- Numero compressori 1
- Statico
- 9 cassetti trasparenti con serigrafia su
- cassetto centrale
- Rumorosità 39 dB
- Porta reversibile

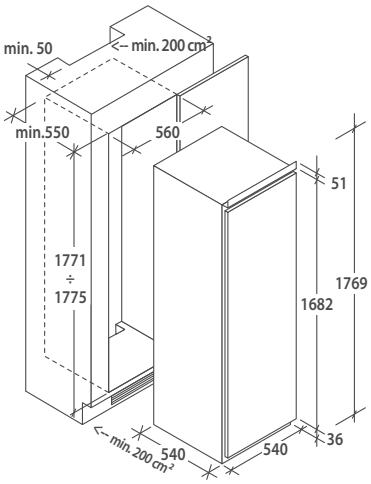

CLASSE ENERGETICA

37900568 HBOU 172/N

H-DISHWASHERS

Gamma lavastoviglie

Dai modelli slim per cucine più piccole ai modelli di dimensioni standard, ogni macchina della collezione Hoover vanta uno stile moderno accattivante per un look elegante e speciali caratteristiche di sanificazione per una completa igiene delle tue stoviglie. Inoltre, grazie all'App Wizard e all'App hOn*, potrai gestire la tua lavastoviglie ovunque ti trovi.

* A seconda del modello di lavastoviglie, sarà dotata dell'app Wizard o dell'app hOn.

Efficienza e performance superiori

Le lavastoviglie Hoover offrono performance eccezionali grazie al motore finemente sintonizzato, al sistema idraulico avanzato e ai sensori di rilevamento, aiutandoti a eliminare gli sprechi.

CLASSE ENERGETICA FINO ALLA CLASSE B*

* valido solo per i modelli dotati di motore BLDC

Più forte contro lo sporco

Power Wash™ è l'evoluta tecnologia basata su un innovativo braccio a spruzzo che quadruplica il flusso d'acqua durante i cicli di lavoro intensivi ed esercita una doppia azione di lavaggio, per una pulizia più efficace.

POWER WASH

Più risultati, meno sprechi

Grazie al Dirt Sensor System, la lavastoviglie regola automaticamente la temperatura e la durata del ciclo a seconda del grado di sporco rilevato dal sensore, ottimizzando le prestazioni di lavaggio, l'utilizzo di acqua e il consumo di energia.

SENSORI DI RILEVAMENTO SPORCO

Soluzioni veloci di lavaggio

Il ciclo di 29 minuti 50°C ed il ciclo di 39 minuti sono la migliore combinazione di tempo e prestazioni: la soluzione perfetta per lavare stoviglie molto sporche eliminando gli sprechi.

WASH&DRY 39'

Nessuna preoccupazione

Tutte le lavastoviglie Hoover sono dotate di serie di dispositivi antitrabocco.
Se l'acqua a causa di un qualsiasi malfunzionamento supera il livello normale, il dispositivo blocca automaticamente l'afflusso e/o scarica l'acqua in eccesso.

SISTEMA ANTITRABOCCO

Manutenzione ottimale

Il triplo filtro autopulente in acciaio inox brevettato da Hoover contiene un microfiltro che intrappola ogni minima particella di sporco, per garantire l'utilizzo di acqua pulita in ogni fase del lavaggio.
In questo modo massimizza le prestazioni della lavastoviglie e facilita la manutenzione.

FILTRO AUTOPULENTE

Asciuga senza spiacevoli odori

A fine ciclo lo sportello della lavastoviglie si apre automaticamente di pochi centimetri, affinché i piatti si asciughino perfettamente senza rischio di odori sgradevoli.

OPEN DOOR

Spazio interno flessibile

Il Cesto Total Care ti permette di posizionare tutte le tue stoviglie più delicate, da quelle di cristallo a quelle in ceramica, nel modo più sicuro e comodo. L'altezza del cesto può essere regolata anche quando è carico, per una flessibilità e uno spazio imbattibili.

CESTO TOTAL CARE

Grazie ai tre cesti, all'uso dello spazio, alle nuove maniglie e le finiture interne, potrai caricare fino a 16 coperti nel modo più facile possibile.

CESTELLO SUPERIORE

Installare la lavastoviglie non è mai stato così facile. H-DISH 700 è dotata di giunture scorrevoli e compatibili con zoccoli di diverse altezze (fino a 6,5 cm). Questa soluzione intelligente è stata ideata per adattarsi a qualsiasi porta, per rispettare qualsiasi tipo di design e adattarsi a tutti i tipi di cucina, facilmente. Inoltre, questa caratteristica segue gli ultimi trend di design delle cucine che tendono ad avere zoccoli di altezze diverse.

ZOCCOLO BASSO

H-DISH 700 PRO

Performance efficienti e durature.

Dotata della migliore tecnologia, la nuova Hoover H-DISH 700 PRO è una lavastoviglie **estremamente affidabile** che offre **risultati eccellenti**, nella migliore classe energetica. Grazie alle sue **funzioni di connessione** è una grande alleata nella tua cucina, liberandoti da ogni problema.

Massima efficienza

La combinazione del nuovo Motore Inverter, del nuovo 3° Cesto e dell'Irroratore dedicato, consentono al tuo H-DISH 700 PRO di raggiungere la **B Nuova Classe Energetica***. In ottemperanza alla Nuova Etichetta Energetica, la lavastoviglie in classe B **riduce i consumi a partire dal 40%** rispetto ad una classe G, **risparmiando energia e salvaguardando l'ambiente.**

Motore Eco-Power Inverter

Il nuovo H-DISH 700 PRO è dotato di una nuova generazione di **Motore Inverter**, la tecnologia di trasmissione a cinghia più duratura, potente ed efficiente disponibile sul mercato.

Power Wash

L'H-DISH 700 PRO vanta la **tecnologia Power Wash**, un terzo irroratore che garantisce prestazioni di lavaggio **4 volte più efficienti** grazie all'azione combinata di sei getti d'acqua a rotazione indipendente.
Il getto pulente agisce sui piatti più sporch, assicurando ogni volta risultati eccellenti.

Programma Silent Care

Hoover ha sviluppato il **programma Silent Care**, un nuovo programma creato appositamente per sfruttare le prestazioni dell'innovativo motore **Eco Power Inverter**. Attivandolo, la tua lavastoviglie raggiungerà una **rumorosità minima di 40 db**, assicurandoti prestazioni elevate, efficienza di pulizia ottimale e la migliore esperienza di lavaggio.

Cesto Flexicare

Posiziona i tuoi piatti dove vuoi, grazie al **cesto pieghevole** più basso.
Puoi piegarli facilmente verso il basso per lavare pentole o padelle più grandi o tenerli sollevati per attaccare il set di piatti.

Terzo cesto

Il nuovo 3° Cesto garantisce non solo i migliori risultati di lavaggio per le tue posate, ma anche un'esperienza di **lavaggio versatile** grazie alle zone di scorrimento laterali, permettendoti di massimizzare lo spazio nel cestello superiore.

Funzioni Wi-Fi dedicate

H-DISH 700 è completamente connessa, puoi controllarla tramite l'App e gestire il tuo lavaggio anche da remoto.*

- H-DISH 700 è compatibile con i digitali butlers Google Assistant e Amazon Alexa*

JUST ASK amazon alexa | works with the Google Assistant

- Iscrizione veloce tramite Bluetooth
- Gestisci i tuoi utensili da cucina via App
- Programmi e opzioni di lavaggio su misura
- Monitoraggio di consumi e utilizzo

Scarica ora l'App Hoover Wizard e scopri le innumerevoli e innovative funzioni.

* Hoover Talks (controllo vocale) è disponibile sui modelli con Wi-Fi.

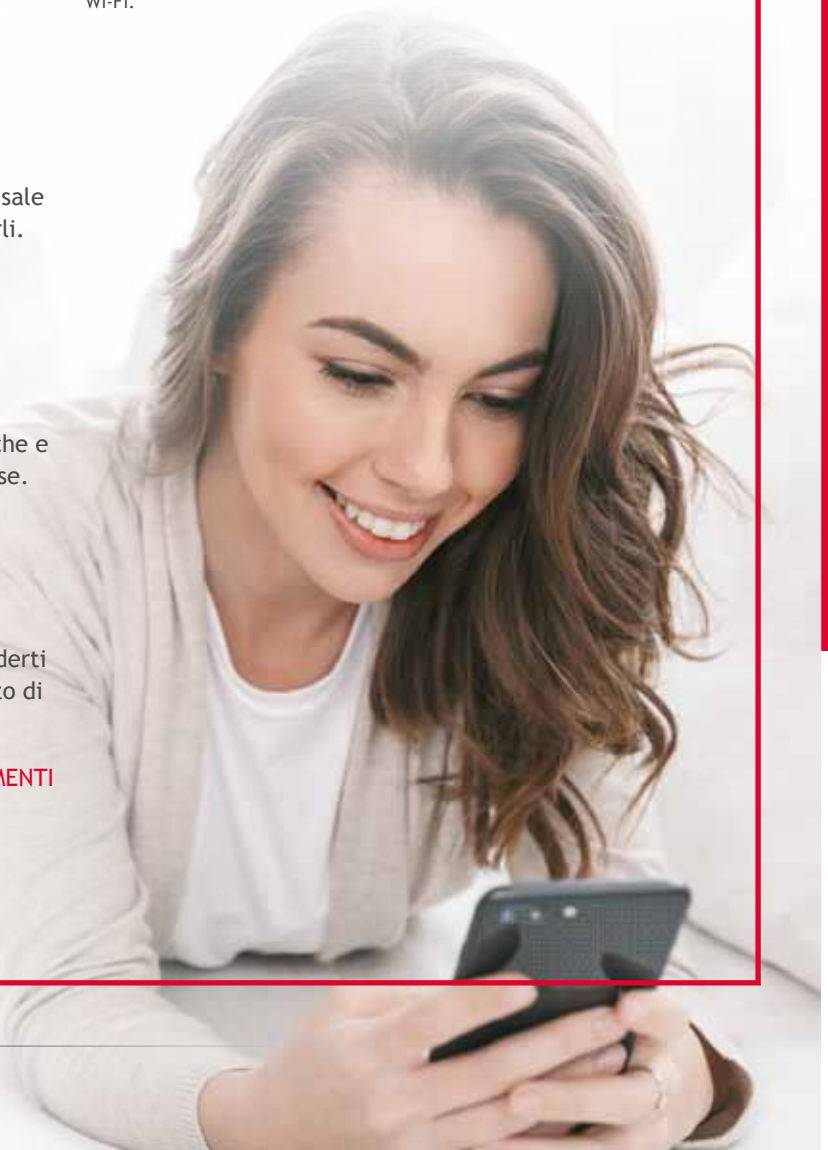

Massimo controllo dei risultati di lavaggio

La tua lavastoviglie traccerà l'uso di detersivo e sale e ti avviserà quando sarà il momento di riordinarli. Non avrai più paura di rimanere senza detersivo.

CONTATORE DETERSIVO E ACCESSORI

Consumi su misura

Puoi controllare le tue abitudini tramite statistiche e ottimizzare l'efficienza dei consumi grazie ad esse.

GESTIONE DELL' ENERGIA

Cura su misura garantita nel tempo

Ricevi promemoria e suggerimenti su come prenderti cura della tua lavastoviglie e controlla il suo stato di salute in qualsiasi momento.

CHECK-UP INTELLIGENTE / CONSIGLI E SUGGERIMENTI

Scarica l'App Wizard di Hoover e esplora le sue innumerevoli funzioni innovative.

HFS 3T443X/E

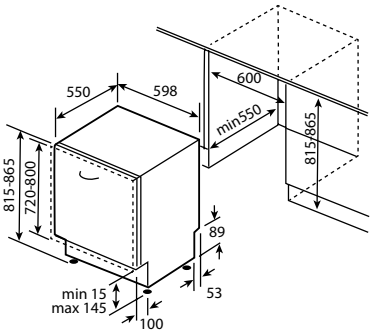

14 COPERTI | CLASSE ENERGETICA | CONSUMO 10 LITRI | SILENZIOSITÀ | TERZO CESTO

LAVASTOVIGLIE A SCOMPARSA TOTALE 60 CM CON CERNIERE SLIDING

- 14 coperti
- Classe energetica E
- Silenziosità 44dB (A)
- Display touch
- Consumo acqua 10 litri/ciclo
- 8 programmi
- Speciali delicati e mezzo carico
- Terzo cesto
- Regolazione cesto superiore a pieno carico (Easy Click)
- Partenza ritardata fino a 1-23 ore
- Cernere sliding per istallazione con zoccolo ribassato

32901422 HFS 3T443X/E

		ALTEZZA PANNELLO DI LEGNO (mm)								
	ZOCCOLO BASSO (mm)	800	790	780	770	760	750	740	730	720
ALTEZZA LAVASTOVIGLIE (mm)	815	15	25	35	45	55	65	75	85	95
	820	20	30	40	50	60	70	80	90	100
	830	30	40	50	60	70	80	90	100	110
	840	40	50	60	70	80	90	100	110	120
	850	50	60	70	80	90	100	110	120	130
	860	60	70	80	90	100	110	120	130	140
	865	65	75	85	95	105	115	125	135	145

N.B: lo spazio tra il pannello e lo zoccolo dipende dal spessore del pannello

HFS 2F492X/E

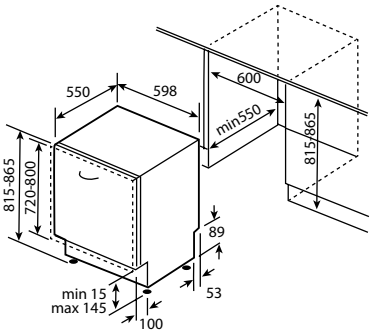

14 COPERTI | CLASSE ENERGETICA | CONSUMO 10 LITRI | SILENZIOSITÀ | TERZO CESTO

LAVASTOVIGLIE A SCOMPARSA TOTALE 60 CM CON CERNIERE SLIDING

- 14 coperti
- Classe energetica E
- Silenziosità 49dB (A)
- Display digitale
- Consumo acqua 10 litri/ciclo
- 9 programmi
- Speciali delicati e mezzo carico
- Terzo cesto
- Partenza ritardata fino a 1-23 ore
- Cernere sliding per istallazione con zoccolo ribassato

32901425 HFS 2F492X/E

		ALTEZZA PANNELLO DI LEGNO (mm)								
	ZOCCOLO BASSO (mm)	800	790	780	770	760	750	740	730	720
ALTEZZA LAVASTOVIGLIE (mm)	815	15	25	35	45	55	65	75	85	95
	820	20	30	40	50	60	70	80	90	100
	830	30	40	50	60	70	80	90	100	110
	840	40	50	60	70	80	90	100	110	120
	850	50	60	70	80	90	100	110	120	130
	860	60	70	80	90	100	110	120	130	140
	865	65	75	85	95	105	115	125	135	145

N.B: lo spazio tra il pannello e lo zoccolo dipende dal spessore del pannello

HDIN 4S613PS/E

LAVASTOVIGLIE A SCOMPARSA TOTALE 60 CM

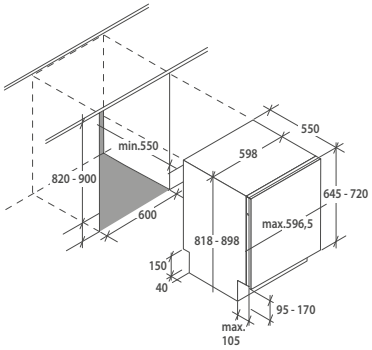

- Connettività Wi-Fi con App Wizard
- 16 coperti
- Classe Energetica C
- Silenziosità: 42dB(A)
- Display Touch
- Consumo acqua 10.9 litri/ciclo
- 12 programmi
- Programma Total Care e Add Dish, igienizzante
- Cesto Superiore XL e Terzo Cesto
- Regolazione cesto superiore a pieno carico (Easy-Click)
- Partenza ritardata 1-23 ore
- Sensore rilevamento sporco
- Apertura automatica della porta
- Power Wash
- Sistema di sicurezza Acquastop
- Filtro inox autopulente

WI-FI

16 COPERTI

CLASSE ENERGETICA

SILENZIOSITÀ

OPEN DOOR

TERZO CESTO

IGIENIZZANTE

32901408 HDIN 4S613PS/E

HDIN 4D620PB/E

LAVASTOVIGLIE A SCOMPARSA TOTALE 60 CM

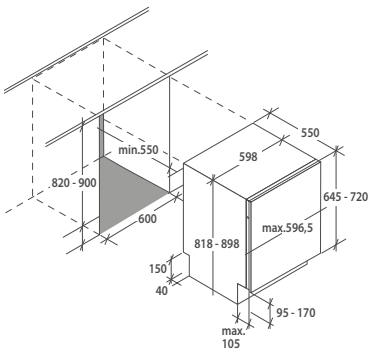

- Connettività Wi-Fi con App Wizard
- 16 coperti
- Classe Energetica C
- Silenziosità: 43dB(A)
- Display Digitale
- Consumo acqua 10.9 litri/ciclo
- 9 programmi
- Programma Total Care
- Cesto Superiore XL
- Regolazione cesto superiore a pieno carico (Easy-Click)
- Partenza ritardata 1-23 ore
- Apertura automatica della porta
- Sistema di sicurezza AcquaProtect
- Filtro inox autopulente

WI-FI

16 COPERTI

CLASSE ENERGETICA

SILENZIOSITÀ

OPEN DOOR

32901421 HDIN 4D620PB/E

HDIN 2D522PB/E

LAVASTOVIGLIE A SCOMPARSA TOTALE 60 CM

- Connettività Wi-Fi con App Wizard
- 15 coperti
- Classe Energetica E
- Silenziosità: 43dB(A)
- Display Digitale
- Consumo acqua 10.8 litri/ciclo
- 9 programmi
- Programma Total Care e Add Dish
- Cesto Superiore XL e Terzo Cesto
- Regolazione cesto superiore a pieno carico (Easy-Click)
- Partenza ritardata 1-23 ore
- Filtro inox autopulente

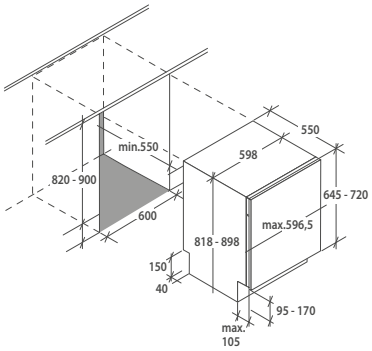

WI-FI

15 COPERTI

CLASSE ENERGETICA

SILENZIOSITÀ

TERZO CESTO

32901406 HDIN 2D522PB/E

HDIN 2L360PB

LAVASTOVIGLIE A SCOMPARSA TOTALE 60 CM

- Connettività Wi-Fi con App Wizard
- 13 coperti
- Classe Energetica E
- Silenziosità: 47dB(A)
- Display LED
- Consumo acqua 10.4 litri/ciclo
- 5 programmi
- Programma Total Care
- Cesto Superiore XL
- Regolazione cesto superiore a pieno carico (Easy-Click)
- Partenza ritardata 3-6-9 ore
- Filtro inox autopulente

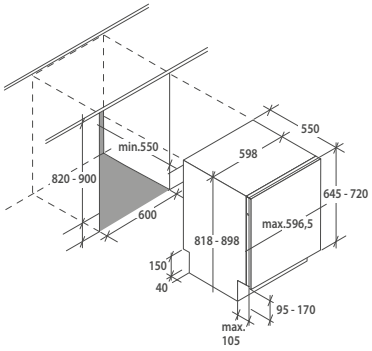

WI-FI

13 COPERTI

CLASSE ENERGETICA

SILENZIOSITÀ

32900765 HDIN 2L360PB

HDIH 2T1045

LAVASTOVIGLIE A SCOMPARSA TOTALE 45 CM

- 10 coperti
- Classe energetica E
- Silenziosità: 45dB (A)
- Display touch
- Consumo acqua 9 litri/ciclo
- 8 programmi
- Speciali delicati e mezzo carico
- Terzo cesto
- Partenza ritardata fino a 1-23 h
- Spia esaurimento sale
- Sistema di sicurezza Acquastop

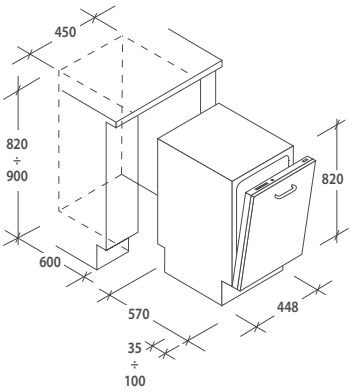

10 COPERTI

CLASSE ENERGETICA

SILENZIOSITÀ

32901424 HDIH 2T1045

H-WASHING MACHINES H-WASHER DRYERS E H-DRYERS

Gamma Lavabiancheria, Lavasciuga e Asciugabiancheria

Le nuove lavabiancheria e lavasciuga da incasso Hoover offrono massima efficienza e prestazioni di alto livello con un design completamente rinnovato e raffinato. Un nuovo approccio moderno che dà importanza alle forme e ai dettagli, offrendo allo stesso tempo una gamma completa di funzioni, materiali resistenti e capacità di carico eccezionali.

La nuova esclusiva asciugatrice integrata di Hoover, la più stretta e l'unica asciugatrice da incasso in classe energetica A+ sul mercato, è progettata per integrarsi perfettamente con l'arredamento della tua casa.
Ha un design minimale ed è dotata delle migliori tecnologie all'avanguardia come pompa di calore, display full touch e controllo da remoto.

* Alcune funzioni sono disponibili solo per i modelli forniti di tecnologia Wi-Fi.
Sui prodotti con tecnologia NFC (gamma One Touch) la connessione con l'applicazione è disponibile solo per i telefoni Android dotati di tecnologia NFC.

Massima efficienza in Classe A

Le lavatrici e le lavasciuga Hoover sono progettate per mantenere le migliori prestazioni più a lungo. Grazie al motore Eco-Power Inverter di nuova generazione, la tecnologia più affidabile presente sul mercato. Il motore Brushless è 4 volte più durevole: riduce le vibrazioni e gli attriti per allungare la vita della macchina garantendo la massima silenziosità e risultati eccellenti più a lungo. Queste tecnologie consentono di raggiun**gere la Classe Energetica A, la migliore della sua categoria**, **riducendo i consumi a partire dal 51%** rispetto ad una classe G, **risparmiando energia e salvaguardando l'ambiente**.

CLASSE ENERGETICA A

Massima comodità di carico

Con le lavabiancheria 9 Kg e le lavasciuga 9+5 Kg, Hoover offre una gamma di alternative di lavaggio che assicurano risultati eccezionali e una facile stiratura. Grazie al cestello più grande i capi hanno più spazio per girare, permettendo all'acqua e al sapone di penetrare più a fondo nel tessuto

LAVABIANCHERIA 9KG
LAVASCIUGA 9+5 KG

Cura completa per le tue fibre

Le lavatrici e le lavasciuga Hoover sono dotate della funzione Vapore attivo, un'opzione specifica che rinfresca le fibre e rimuove tutti gli odori dai tuoi capi. Aiuta anche a ridurre le rughe, permettendoti di dedicare meno tempo alla stiratura. Per ottenere il miglior risultato, puoi scegliere il trattamento più adatto al tipo di tessuto e al colore dei tuoi capi.

FUNZIONE ACTIVE STEAM

* disponibile solo su alcuni modelli

Sensore di peso per regolare i consumi

Kilo Mode è un sistema di rilevamento automatico che misura la quantità di bucato nel cestello e regola di conseguenza il consumo di acqua ed energia durante il ciclo di lavaggio. Il sistema regola inoltre la temperatura dell'acqua e la durata del ciclo. L'asciugatura intelligente offre enormi vantaggi, in termini di tempi e consumo di energia, perché regola l'asciugatura sul grado di umidità rilevato e non su un programma predefinito.

KILO MODE

Lavaggio veloce e perfetto

Le lavabiancheria Hoover garantiscono lavaggi di alta qualità con i loro cicli rapidi da 14', 30' e 44', insieme alla tecnologia All in One da 59 minuti, che rivoluzione il concetto di lavaggio rapido e conferma l'unicità di Hoover sul mercato. Questo programma speciale consente di lavare a pieno carico capi di differenti colori e tessuti in soli 59 minuti.

PROGRAMMI RAPIDI

Massima Performance

Power Care System è una tecnologia in grado di creare l'emulsione perfetta tra acqua e detergente che penetra profondamente nelle fibre, rimuovendo ogni macchia anche alle temperature più basse per risultati professionali. Un modo efficiente e professionale per una cura dei capi dalla qualità elevata.

POWER CARE SYSTEM

Funzioni Wi-Fi dedicate

Le lavatrici e lavasciuga Hoover possono essere gestite tramite l'App Wizard utilizzando la connessione Wi-Fi: controlla e attiva il tuo elettrodomestico da remoto e accedi a nuove e utili funzionalità per una migliore esperienza di lavaggio.

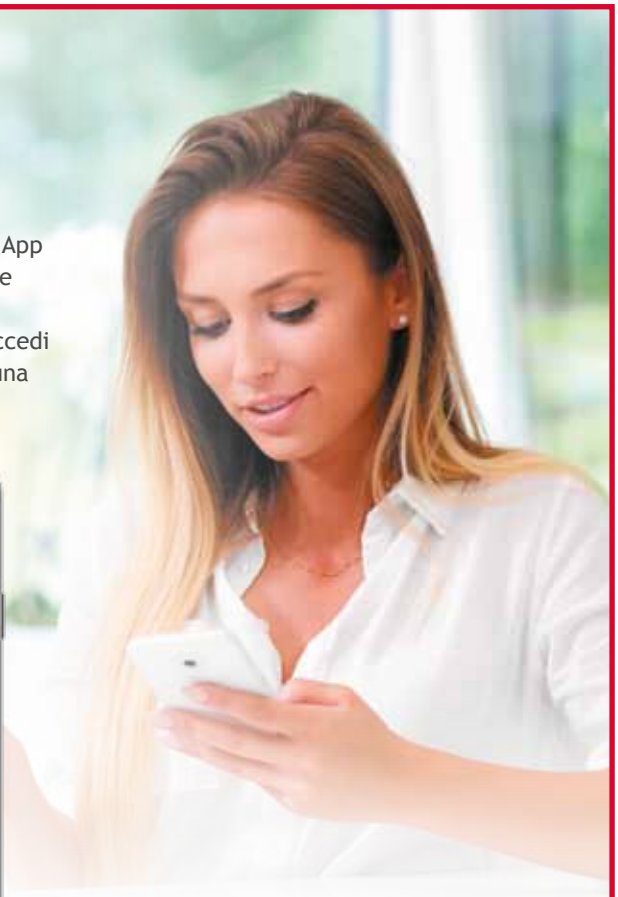

Fino a 9 Cicli Care

Trova il ciclo migliore per le tue esigenze.

EXTRA CARE
ALL IN ONE 59'
FITNESS CARE
SOFT CARE
ALLERGY CARE 60'
FRESH CARE
CICLO RAPIDO 14'/30'/44'
COTTON CARE
WOOL & SOFT CARE

Massimo controllo dei risultati di lavaggio

Ottieni il ciclo di lavaggio più adatto alle tue esigenze scegliendo il tipo di tessuto e colori.

LAVAGGIO GUIDATO

Supporto extra

Scarica il tuo manuale utente direttamente dall'App Hoover Wizard.

MANUALE UTENTE

Efficienza e protezione completa durante l'asciugatura dei tessuti

Conserva la morbidezza e la luminosità dei tuoi capi. La pompa di calore lavora a temperature inferiori del 40% (45°C anziché 75°C) rispetto alle asciugatrici tradizionali. Questo è possibile grazie a due circuiti chiusi che non richiedono l'uso di riscaldatori elettrici, garantendo la massima cura per i tuoi vestiti, consumando il 60% di energia in meno. Questo riutilizzo dell'energia rende le asciugatrici a pompa di calore le più efficienti.

TECNOLOGIA POMPA DI CALORE

Asciugatura dedicata per ogni tipo di tessuto

L'Active Dryng Sensor permette di scegliere uno dei quattro livelli di asciugatura per ogni programma: Pronto per stirare, Pronto da appendere, Pronto armadio e Extra asciutto. In questo caso, ottieni il livello di asciugatura di cui hai bisogno prendendoti cura dei tuoi vestiti e mantenendo i costi di consumo energetico basso.
Pronto stiro: lascia indumenti leggermente umidi in modo che siano più facili da stirare.
Pronto da appendere: gli indumenti sono pronti per essere messi sull'appendiabiti.
Pronto armadio: per il bucato che può essere messo via direttamente.
Extra-asciutto: per asciugature complete, ideale quando si lavora a pieno carico.

ACTIVE DRYING SENSOR

Rilevamento intelligente del peso

L'asciugatrice garantisce risultati migliori grazie al sensore di rilevamento del peso intelligente, che identifica la dimensione del carico e regola di conseguenza la durata del ciclo. Al fine di garantire la massima efficienza, si fermerà automaticamente quando il bucato ha raggiunto il livello di asciugatura.

KILO MODE

Scarica la nuova App hOn e migliora le tue prestazioni.

App Store | Google Play | AppGallery

Connettività Unica

Migliora le tue prestazioni di asciugatura con la nuova app hOn che consente di accedere ad un mondo di contenuti extra esclusivi:

- **Controlla lo stato** della tua asciugatrice da remoto e ricevi la notifica di fine ciclo per non dimenticare mai il tuo bucato.
- Ottieni **più di 20 cicli aggiuntivi** o prenditi cura di un capo o di un tessuto specifico.
- **Sincronizza la tua asciugatrice**
  Asciuga i tuoi capi in modo ottimizzato sincronizzando la tua asciugatrice con il ciclo di lavaggio della tua H-WASH 500. L'App riconoscerà il ciclo di lavaggio, la centrifuga e la quantità di bucato, e imposterà correttamente la durata dell'asciugatura.

- **Manutenzione semplice**
  Ricevi aggiornamenti di manutenzione programmati per preservare l'affidabilità e le buone prestazioni della tua asciugatrice. L'App ti guiderà attraverso semplici e dettagliate procedure.
- **Suggerimenti e consigli**
  Scopri i suggerimenti per ottimizzare i risultati di asciugatura, prenderti cura dei vestiti e ridurre gli sprechi.
- **Efficienza al top**
  Ottieni dati di consumo in tempo reale durante i cicli di asciugatura e monitora le tue abitudini di utilizzo per migliorare l'efficienza

Scan to Care

Grazie alla funzione Scan to Care, puoi **dimenticare le etichette del tuoi vestiti!** Basta scattare una foto del tuo capo e **creare il tuo guardaroba virtuale.** L'app raccoglierà e memorizzerà tutte le istruzioni di lavaggio dei vestiti, suggerendo il miglior programma per prendersene cura.

H-DRYERS CARATTERISTICHE

Soluzioni uniche per asciugare i capi: selezionare tra 15 diversi cicli automatici progettati per asciugare qualsiasi tipo di tessuto, anche i più preziosi. Due dei programmi sono Woolmark e All In One.

Massima cura per il tuo abbigliamento

L'asciugatrice Hoover si prende cura dei tessuti più delicati come lana e cachemire, grazie a un ciclo esclusivo che con un movimento delicato e accurato e un sofisticato sistema di gestione della temperatura riduce al minimo l'usura dei tessuti.

CURA DEI CAPI D'ABBIGLIAMENTO IN LANA

Prova tessuti differente e ricevi una notifica quando i capi più leggeri sono pronti.

Sentiti libero di mischiare tessuti sintetici con tessuti di cotone assicurando allo stesso tempo la miglior cura per i tuoi vestiti e la massima efficienza: All in One è una tecnologia innovativa e tecnologica che ti informa quando i tuoi tessuti pià delicati sono pronti in modo che tu possa tirarli fuori. L'asciugatrice continuerà ad asciugare perfettamente gli altri indumenti.

TECNOLOGIA ALL IN ONE

Capacità superiore

Le asciugatrice Hoover possono asciugare fino a 7 kg. La capacità più grande del mercato con risultati eccezionali di asciugatura per soddisfare ogni tuo bisogno.

7 KG

Il modo migliore per gestire il serbatoio dell'acqua

Un brevettato sistema Hoover raccoglie l'acqua nella porta e la rende pronta per essere riutilizzata. Grazie al design unico del serbatoio, si ha una chiara visione del livello dell'acqua in ogni momento. L'innovativa forma compatta facilita lo svuotamento e il riuso dell'acqua ed evita fuoriuscite per garantire un controllo ed un'efficienza ottimali.

AQUAVISION

AQUA VISION

PATENTED

HBWO69TAMCE-S

LAVABIANCHERIA

- Connettività Wi-Fi con App Wizard
- Classe efficienza energetica A
- Capacità carico 9 kg
- Velocità centrifuga 1600 giri
- Display Touch
- 15 programmi + OFF
- Programmi rapidi 14'-30'-44'
- Programma Lana
- Programma All in One
- Kilo Mode
- Partenza ritardata fino a 24h
- Sicurezza porta
- Motore BPM Inverter

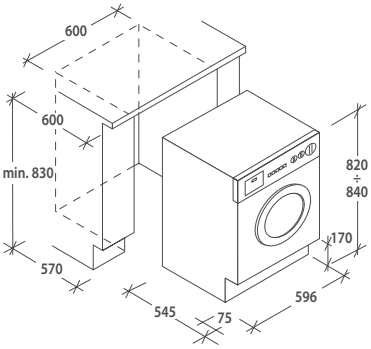

WI-FI

LAVAGGIO

CLASSE ENERGETICA

31800954 HBWO69TAMCE-S

HBDO485TAMCE/1-S

LAVASCIUGA

- Connettività Wi-Fi con App Wizard
- Classe efficienza energetica D
- Capacità di carico 8+5 Kg
- Velocità centrifuga 1400 giri
- 15 programmi + OFF
- Programma All in One
- Kilo Mode
- Display Touch
- Partenza ritardata fino a 24h
- Sicurezza porta
- Rumorosità 48 dB
- Motore BPM Inverter

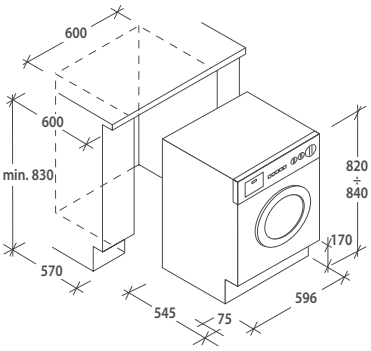

WI-FI

LAVAGGIO

ASCIUGATURA

CLASSE ENERGETICA

31800955 HBDO485TAMCE/1-S

BHTD H7A1TCE-S

ASCIUGABIANCHERIA

- Connettività Wi-Fi con App hOn
- Classe efficienza energetica A+
- Capacità carico 7 kg
- Tipologia Heat Pump
- Display Digitale
- 16 programmi
- Programma lana (certificato Woolmark), All in One
- Partenza ritardata fino a 24h
- Sicurezza porta
- Motore AC

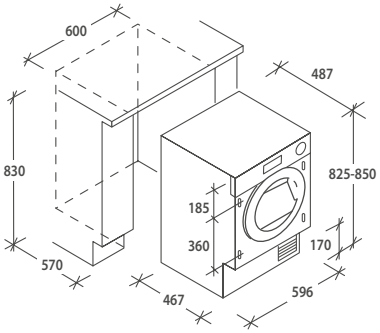

WI-FI

ASCIUGATURA

CLASSE ENERGETICA

31900527 BHTD H7A1TCE-S

Schede tecniche

SCHEDE TECNICHE

COTTURA

FORNI

MICROONDE

PIANI COTTURA

CONSERVAZIONE

FRIGORIFERI E CONGELATORI

LAVAGGIO

LAVASTOVIGLIE

LAVABIANCHERIA

ASCIUGATRICI

MODELLO	HOC5M747INWIFI	HOC5M7478INWF	HOC5M7478XWF	HOC5M0478INWF
Collection	NEW COLLECTION 5 MATT	NEW COLLECTION 5 MATT	NEW COLLECTION 5 MATT	NEW COLLECTION 5 MATT
Codice Prodotto	33703437	33703623	33703621	33703509
Codice EAN	8059019050447	8059019063713	8059019063690	8059019054445
Tipologia	Multifunzione	Multifunzione	Multifunzione	Multifunzione
Termoventilato	Si	Si	Si	Si
Cottura Multilivello	Si	Si	Si	Si
Numero Funzioni	10 + 4 vapore + 5 pulizia	15 + 5 speciali + 2 pulizia	14 + 4 speciali +1 pulizia	7 + 3 speciali + 1 pulizia
Finitura	Nero Matt	Nero Matt	Nero Matt	Nero Matt
Wi-Fi	Connettività Wi-Fi con app hOn	Connettività Wi-Fi con app hOn	Connettività Wi-Fi con app hOn	Connettività Wi-Fi con app hOn
ACCESSORI				
Programmatore Cottura	Full Touch	Full Touch	Full Touch	Text Assisted
Numero vetri porta	4	4	4	2
Illuminazione lampadina	Si	Si	Si	Si
Pirolisi	Si	Si		
Hydro Easy Clean	Si	Si	Si	Si
Chiusura porta Soft - close	Si	Si	Si	Si
Castelletto	Sì	Sì	Sì	Sì
Guide Telescopiche	Sì	Sì	Sì	Sì
Grill	Sì	Sì	Sì	Sì
Chef Panel	Sì	Sì	Sì	Sì
Griglie	1	1	1	1
Leccarde	1	1	1	1
DATI TECNICI				
Volume utile (litri)	70	70	70	70
Numero di cavità	1	1	1	1
Fonte di calore	Elettrica	Elettrica	Elettrica	Elettrica
Classe Energetica	A+			A+
Profondità Vano (mm)	590	590	590	590
Larghezza Vano (mm)	560	560	560	560
Altezza Vano (mm)	560	560	560	560

MODELLO	HOC5B744XWF	HOC5B747INWF	HOC5B3448INWF	HOC5S747INSWF
Collection	NEW COLLECTION 5 BOLD	NEW COLLECTION 5 BOLD	NEW COLLECTION 5 BOLD	NEW COLLECTION 5 SLIM
Codice Prodotto	33703617	33703620	33703622	33703619
Codice EAN	8059019063652	8059019063683	8059019063706	8059019063676
Tipologia	Multifunzione	Multifunzione	Multifunzione	Multifunzione
Termoventilato	Si	Si	Si	Si
Cottura Multilivello	Si	Si	Si	Si
Numero Funzioni	10 + 4 vapore + 5 pulizia	14 + 5 speciali + 3 pulizia	8 + Wi-Fi	10 + 4 speciali + 5 pulizia
Finitura	Inox	Inox	Inox	Nero
Wi-Fi	Connettività Wi-Fi con app hOn	Connettività Wi-Fi con app hOn	Connettività Wi-Fi con app hOn	Connettività Wi-Fi con app hOn
ACCESSORI				
Programmatore Cottura	Full Touch	Full Touch	Timer Touch E0 - display: White	Full Touch
Numero vetri porta	4	4	2	4
Illuminazione lampadina	Si	Si	Si	Si
Pirolisi	Si	Si		Si
Hydro Easy Clean	Si	Si	Si	Si
Chiusura porta Soft - close	Si	Si	Si	Si
Castelletto	Sì	Sì	Sì	Sì
Guide Telescopiche	Sì	Sì		Sì
Grill	Sì	Sì	Sì	Sì
Chef Panel	Sì	Sì	Sì	Sì
Griglie	1	1	1	1
Leccarde	1	1	1	1
DATI TECNICI				
Volume utile (litri)	70	70	70	70
Numero di cavità	1	1	1	1
Fonte di calore	Elettrica	Elettrica	Elettrica	Elettrica
Classe Energetica	A+	A+	A+	A+
Profondità Vano (mm)	590	590	590	590
Larghezza Vano (mm)	560	560	560	560
Altezza Vano (mm)	560	560	560	560

MODELLO	HOC5S047INWIFI	HOC5S747INWIFI	HOC5S587INWIFI	HOC5S347INWIFI
Collection	NEW COLLECTION 5 SLIM	NEW COLLECTION 5 SLIM	NEW COLLECTION 5 SLIM	NEW COLLECTION 5 SLIM
Codice Prodotto	33703441	33703442	33703443	33703444
Codice EAN	8059019050492	8059019050508	8059019050515	8059019050522
Tipologia	Multifunzione	Multifunzione	Multifunzione	Multifunzione
Termoventilato	Si	Si	Si	Si
Cottura Multilivello	Si	Si	Si	Si
Numero Funzioni	7 +3 speciali + 1 pulizia	14 + 4 speciali + 1 pulizia	8 + Wi-Fi + 1 pulizia	8 + Wi-Fi
Finitura	Nero	Nero	Nero	Nero
Wi-Fi	Connettività Wi-Fi con app hOn	Connettività Wi-Fi con app hOn	Connettività Wi-Fi con app hOn	Connettività Wi-Fi con app hOn
ACCESSORI				
Programmatore Cottura	Text Assisted	Full Touch	Preco' Touch E0 - display: White	Timer Touch E0 - display: White
Numero vetri porta	2	2	4	2
Illuminazione lampadina	Si	Si	Si	Si
Pirolisi			Si	
Hydro Easy Clean	Si	Si	Si	Si
Chiusura porta Soft - close	Si	Si	Si	Si
Castelletto	Sì	Sì	Sì	Sì
Guide Telescopiche	Sì	Sì	Sì	
Grill	Sì	Sì	Sì	Sì
Chef Panel	Sì	Sì	Sì	Sì
Griglie	2	2	1	2
Leccarde	1	1	1	1
DATI TECNICI				
Volume utile (litri)	70	70	70	70
Numero di cavità	1	1	1	1
Fonte di calore	Elettrica	Elettrica	Elettrica	Elettrica
Classe Energetica	A+	A+	A	A+
Profondità Vano (mm)	590	590	590	590
Larghezza Vano (mm)	560	560	560	560
Altezza Vano (mm)	560	560	560	560

MODELLO	HOC3T7178B	HOC3T7178W	HOC3U5178IN WIFI	HOC3U3178IN WIFI	HOC3T3378B WIFI
Collection	NEW COLLECTION 3	NEW COLLECTION 3	NEW COLLECTION 3	NEW COLLECTION 3	NEW COLLECTION 3
Codice Prodotto	33703287	33703286	33703288	33703292	33703293
Codice EAN	8059019031576	8059019031569	8059019031583	8059019031620	8059019031637
Tipologia	Multifunzione	Multifunzione	Multifunzione	Multifunzione	Multifunzione
Termoventilato	Si	Si	Si	Si	Si
Cottura Multilivello	Si	Si	Si	Si	Si
Numero Funzioni	9	9	9	8	8
Finitura	Nero	Bianco	Inox	Inox	Nero
Wi-Fi	No	No	Si - Compatibile con i digital butler	Si - Compatibile con i digital butler	Si - Compatibile con i digital butler
ACCESSORI					
Programmatore Cottura	Full Touch	Full Touch	Precò Touch	Timer Touch	Timer Touch
Numero vetri porta	2	2	4	2	2
Illuminazione lampadina	Si	Si	Si	Si	Si
Pirolisi			Si		
Hydro Easy Clean	Si	Si	Si	Si	Si
Chiusura porta Soft - close	Si	Si	Si	Si	
Castelletto	Si	Si	Si	Si	Si
Guide Telescopiche	Si	Si	Si	Si	Si
Grill	Si	Si	Si	Si	Si
Chef Panel					
Griglie	1	1	2	2	1
Leccarde	1	1	2	2	1
DATI TECNICI					
Volume utile (litri)	70	70	70	70	70
Numero di cavità	1	1	1	1	1
Fonte di calore	Elettrica	Elettrica	Elettrica	Elettrica	Elettrica
Classe Energetica	A+	A+	A	A+	A+
Profondità Vano (mm)	560	560	560	560	560
Larghezza Vano (mm)	560	560	560	560	560
Altezza Vano (mm)	590	590	590	590	590

MODELLO	HOC3T3178WI WIFI	HOC3U3148IN	HOC3U3178IN	HOC3U1178IN	HOE9185/1X/E
Collection	NEW COLLECTION 3	NEW COLLECTION 3	NEW COLLECTION 3	NEW COLLECTION 3	NEW COLLECTION 3
Codice Prodotto	33703294	33703291	33703290	33703289	33703001
Codice EAN	8059019031644	8059019031613	8059019031606	8059019031590	8016361989931
Tipologia	Multifunzione	Multifunzione + Cottura a Vapore	Multifunzione	Multifunzione	Multifunzione
Termoventilato	Si	Si	Si	Si	Si
Cottura Multilivello	Si	Si	Si	Si	Si
Numero Funzioni	8	8 + 3 soft steam	8	8	10
Finitura	Bianco	Inox	Inox	Inox	Inox
Wi-Fi	Si - Compatibile con i digital butler	No	No	No	No
ACCESSORI					
Programmatore Cottura	Timer Touch	Timer Touch	Timer Touch	Tre manopole	6 Pulsanti elettronici
Numero vetri porta	2	2	2	2	2
Illuminazione lampadina	Si	Si	Si	Si	Si
Pirolisi					
Hydro Easy Clean	Si	Si	Si	Si	
Chiusura porta Soft - close		Si	Si		
Castelletto	Si	Si	Si	Si	
Guide Telescopiche	Si	Si	Si		
Grill	Si	Si	Si	Si	Si
Chef Panel					
Griglie	1	2	2	2	1
Leccarde	1	2	2	1	2
DATI TECNICI					
Volume utile (litri)	70	70	70	70	89
Numero di cavità	1	1	1	1	1
Fonte di calore	Elettrica	Elettrica	Elettrica	Elettrica	Elettrica
Classe Energetica	A+	A	A+	A+	A
Profondità Vano (mm)	560	560	560	560	560
Larghezza Vano (mm)	560	560	560	560	560
Altezza Vano (mm)	590	590	590	590	590

MODELLO	HSO45C5M0	HMC34C5M0	HSO45C5S4	HMC44C5S4
Collection	NEW COLLECTION 5 MATT	NEW COLLECTION 5 MATT	NEW COLLECTION 5 SLIM	NEW COLLECTION 5 SLIM
Codice Prodotto	33703527	38900720	33703570	38900732
Codice EAN	8059019055022	8059019052687	8059019058627	8059019056074
Tipologia	Forno a vapore compatto	Combinato	Forno a vapore compatto	Combinato
Finitura	Nero Matt	Nero Matt	Nero	Nero
CARATTESTICHE PRINCIPALI				
Programmatore cottura	Display Text Assisted	Display Text Assisted	Dispaly Full Touch	Display Full Touch
Potenza Vapore	1311 W	-	1311 W	-
Potenza Microonde	-	900 W	-	900 W
Livelli di potenza	-	6 Livelli di potenza	-	5 Livelli di potenza
Potenza Grill	1500 W	1750 W	1500 W	1750 W
Potenza Forno Combinato	1200 W	1750 W	1200 W	1750 W
Numero Funzioni	-	17	-	17
Griglie				
DATI TECNICI				
Volume utile litri	45	34	45	44
Piatto rotante	-	Ø 320	-	Ø 360
Larghezza Prodotto (mm)	595	596	595	595
Altezza Prodotto (mm)	455	455	455	455
Profondità Prodotto (mm)	560	565	560	569
Larghezza vano (mm)	560	560	560	560
Altezza vano (mm)	450	450	450	450
Profondità vano (mm)	560	560	560	550

MODELLO	HMC440C3U	HMG28PNC3	HMG28WC3
Collection	NEW COLLECTION 3	NEW COLLECTION 3	NEW COLLECTION 3
Codice Prodotto	38900679	38900669	38900694
Codice EAN	8059019025421	8059019020747	8059019031224
Tipologia	Combinato	Microonde + Grill	Microonde + Grill
Finitura	Inox	Nero	Bianco
CARATTESTICHE PRINCIPALI			
Programmatore cottura	Timer Touch	Full Touch	Full Touch
Potenza Vapore	-	-	-
Potenza Microonde	900 W	900 W	900 W
Livelli di potenza	5	5	5
Potenza Grill	1750 W	900 W	900 W
Potenza Forno Combinato	1750 W	-	-
Numero Funzioni	17	6	6
Griglie	2	1	1
DATI TECNICI			
Volume utile litri	44	28	28
Piatto rotante	Ø 360	Ø 315	Ø 315
Larghezza Prodotto (mm)	420	595	595
Altezza Prodotto (mm)	454	388	388
Profondità Prodotto (mm)	422	401	401
Larghezza vano (mm)	560 - 600	560	560
Altezza vano (mm)	450	450	450
Profondità vano (mm)	min 550	500	500

MODELLO	HMG281XC3	HIG1730DX	HIS1730B
Collection	NEW COLLECTION 3	NEW COLLECTION 3	NEW COLLECTION 3
Codice Prodotto	38900697	38900698	38900696
Codice EAN	8059019034492	8059019034508	8059019034485
Tipologia	Microonde + Grill	Microonde + Grill	Microonde
Finitura	Inox	Inox	Nero
CARATTESTICHE PRINCIPALI			
Programmatore cottura	Programmatore con tasti	Programmatore con tasti	Programmatore con tasti
Potenza Vapore	-	-	-
Potenza Microonde	900 W	700 W	700 W
Livelli di potenza	5	5	5
Potenza Grill	1100 W	700 W	-
Potenza Forno Combinato	-	-	-
Numero Funzioni	6	10	10
Griglie	1	1	1
DATI TECNICI			
Volume utile litri	28	17	17
Piatto rotante	Ø 315	Ø 245	Ø 245
Larghezza Prodotto (mm)	595	595	595
Altezza Prodotto (mm)	460	320	320
Profondità Prodotto (mm)	400	388	388
Larghezza vano (mm)	560	560	560
Altezza vano (mm)	450	380	380
Profondità vano (mm)	500	500	500

MODELLO	HPWD14C5M	HPWD14C5S
Codice prodotto	36000656	36000655
Collezione	NEW COLLECTION 5 MATT	NEW COLLECTION 5 SLIM
Ean	8059019052953	8059019052946
Tipo prodotto	Cassetto scaldavivande	Cassetto scaldavivande
ESTETICA		
Colore	Nero Matt	Nero
Grafica porta	Matt	Slim
Trattamento anti-impronte	Sì	Sì
Capacità della cavità (lt)	20	20
Scala temperatura	da 30°C a 70°C	
Potenza massima assorbita	420 W	420 W
DATI TECNICI		
Dimensioni prodotto (cm)	59,6x52,8 x 14,4	59,6x52,8 x 14,4
Dimensioni imballo (cm)	65x65x21	65x65x21
Dimensioni vano incasso (cm)	56x54x14	56x54x14

MODELLO	HVSD14SV
Codice	36000076
EAN	8016361954410
CARATTERISTICHE	
Colore	VETRO NERO
Grafica sulla porta	No logo
Apertura	Push pull
Trattamento anti-impronte	No, acciaio inossidabile satinato
DESIGN	
Possibilità di installazione da solo	Si
Possibilità di installazione con forno compatto da 45 cm	Si
Possibilità di installazione con forno singolo	Si
Guide telescopiche	Si
Tipo di installazione	Semi-integrata
Installazione sotto il piano di lavoro	Si
FUNZIONI	
On/Off	Si
Start/Stand by/Stop del processo	Si
Controlli	Retro-illuminazione interna full touch
LED	Bianco ghiaccio
Spegnimento di sicurezza	Si
Sottovuoto per sacchetti di plastica	Si
Livelli di sottovuoto per sacchetti di plastica	3 (leggero - medio-alto)
Tubo per sottovuoto esterno	Si
Livelli di sottovuoto per vasetti (contenitori sottovuoto)	Si
Sottovuoto per vasetti	3
Funzione sigillatura	Si
Livelli sigillatura per sacchetti di plastica	3 (leggero - medio-alto)
Funzione Chef (marinatura/infusione)	Si
Soft-Close chiusura assistita della porta	No
Allarme	Si
ACCESSORI	
Set sacchetti sottovuoto	Si, inclusi 50 sacchetti x 2 misure
Tubo sottovuoto esterno per vasetti	Si con adattatore
Vasetti (contenitori sottovuoto)	No
DATI TECNICI	
Potenza (W)	240 W
Corrente assorbita (A)	10
Tensione alimentazione (V)	220-240
Frequenza (Hz)	50/60
Volume camera a vuoto (lt)	6,9
Capacità sottovuoto (m3/h)	4
Dimensione massima delle buste	250x350 mm
Lunghezza utile barra saldante	260 mm
Dimensione vano incasso (AxLxP)	135x54x550
Apertura massima	440 mm approx.
Dimensione imballo (AxLxP)	230x700x700 mm

MODELLO	HIFS954SC	HIFS85MCTT	HIES55MCTT	HTPS64MCTTWIFI
Codice	33802637	33802960	33802956	33802971
EAN	8016361987319	8059019030630	8059019030586	8059019030999
Tipologia	Induzione 90 cm	Induzione 80 cm	Induzione 80 cm	Induzione 60 cm
Finitura	Nero	Nero	Nero	Nero
CONNETTIVITÀ	No	No	No	Wi-Fi & Bluetooth
Caratteristiche				
Zone induzione	Doppia Bond Zone + 1	Doppia Bond Zone + 1	Bond Zone + 3 zone	Bond Zone + 2
Piastre radianti	No	No	No	No
Comandi	Slider centrale	Multislider indipendente	Multislider indipendente	Multislider indipendente
Livelli di potenza	15	9	9	9
Sicurezza Bambini	Si	Si	Si	Si
Funzioni speciali	Keep Warm	Keep Warm	Keep Warm	Keep Warm
DATI TECNICI				
Potenza elettrica installata (Kw)	10.8	7.4	7.4	7.4
Dimensioni zone di cottura				
Zona 1 (mm)	405x236	400x200	400x200	400x200
Zona 2 (mm)				
Zona 3 (mm)	405x236	400x200	Ø 210	Ø 180
Zona 4 (mm)			Ø 210	Ø 180
Zona 5 (mm)	Ø 280	Ø 210	Ø 160	
Potenza zone di cottura				
Zona 1 (Kw)	3 (4)	2.8 (3.5)	2.6 (3.5)	2.8 (3.5)
Zona 2 (Kw)				
Zona 3 (Kw)	3 (4)	2.8 (3.5)	2 (2.6)	2 (2.6)
Zona 4 (Kw)			2 (2.6)	1.5 (2)
Zona 5 (Kw)	3 (4)	2 (2.6)	1.5 (1.8)	
Power Management	Si (2.5, 3.5, 4.5, 5.5, 7 Kw)	Si (2.5, 3.0, 4.5, 6.5, 7.4 Kw)	Si (2.5, 3.0, 4.5, 6.5, 7.4 Kw)	Si (2.5, 3.0, 4.5, 6.5, 7.4 Kw)
Larghezza Vano (mm)	875	740	740	560
Profondità Vano (mm)	495	490	490	490
Larghezza prodotto (mm)	900	770	770	590
Profondità prodotto (mm)	520	520	520	520
Altezza prodotto (mm)	60	60	60	55

MODELLO	HTPS64MCTT	HIS642MCTT	HH64DCT
Codice	33802969	33802951	33801928
EAN	8059019030869	8059019030425	8016361962460
Tipologia	Induzione 60 cm	Induzione 60 cm	Vetroceramica 60
Finitura	Nero	Nero	Nero
CONNETTIVITÀ	No	No	No
Caratteristiche			
Zone induzione	Bond Zone + 2	4	-
Piastre radianti	No	No	4
Comandi	Multislider indipendente	Multislider indipendente	Controllo centrale
Livelli di potenza	9	9	10
Sicurezza Bambini	Si	Si	Si
Funzioni speciali	Keep Warm	Keep Warm	No
DATI TECNICI			
Potenza elettrica installata (Kw)	7.4	7.4	6,4
Dimensioni zone di cottura			
Zona 1 (mm)	400x200	Ø 180	Ø 155
Zona 2 (mm)		Ø 180	Ø 130/220
Zona 3 (mm)	Ø 180	Ø 180	Ø 190
Zona 4 (mm)	Ø 180	Ø 180	Ø 155
Zona 5 (mm)			
Potenza zone di cottura			
Zona 1 (Kw)	2.8 (3.5)	2 (2.6)	1,2
Zona 2 (Kw)		1.5 (2)	2,2
Zona 3 (Kw)	2 (2.6)	2 (2.6)	1,8
Zona 4 (Kw)	1.5 (2)	1.5 (2)	1,2
Zona 5 (Kw)			
Power Management	Si (2.5, 3.0, 4.5, 6.5, 7.4 Kw)	Si (2.5, 3.0, 4.5, 6.5, 7,4 Kw)	No
Larghezza Vano (mm)	560	560	560
Profondità Vano (mm)	490	490	490
Larghezza prodotto (mm)	590	590	590
Profondità prodotto (mm)	520	520	510
Altezza prodotto (mm)	55	55	46,5

MODELLO	HVG7WL4WC5B	HVG6DC5B	HVG74K3B	HVG74WK3W
Collection	NEW COLLECTION 5	NEW COLLECTION 5	NEW COLLECTION 3	NEW COLLECTION 3
Codice	33803128	33803127	33802778	33802980
Ean			8059019004280	8059019032238
Tipologia	5 fuochi gas	4 fuochi gas	5 fuochi gas	5 fuochi gas
Finitura	Nero	Nero	Nero	Bianco
Griglie	Ghisa	Ghisa	Ghisa	Ghisa
CARATTERISTICHE				
Bruciatori a gas	5	4	5	5
Bruciatore tripla corona				
Bruciatore doppia corona	1		1	1
Bruciatore ultrarapido				
Bruciatore rapido	1	2	2	2
Bruciatore semirapido	2	1	1	1
Bruciatore ausiliario	1	1	1	1
Accensione elettronica	Si	Si	a manopola	a manopola
Griglie lavabili in lavastoviglie	Si	Si	Si	Si
Sicurezza Sicurflame	Si	Si	Si	Si
DATI TECNICI				
Potenza sviluppata dai bruciatori (Kw)	11,7	8,15	12,65	12,15
Bruciatore tripla corona				
Bruciatore doppia corona (Kw)	4,5		4,5	4
Bruciatore ultrarapido (Kw)				
Bruciatore rapido (Kw)	2,7	2,7	2,7	2,7
Bruciatore semirapido (Kw)	1,75	1,75	1,75	1,75
Bruciatore ausiliario (Kw)	1	1	1	1
Larghezza Vano (mm)	560	560	560	560
Profondità Vano (mm)	480	480	480	480
Larghezza prodotto (mm)	750	560	750	750
Profondità prodotto (mm)	510	510	510	510
Altezza prodotto (mm)	8	8	50	50

MODELLO	HVG6BR4K3B	HVG6BR4WK3W	HG953/1SXGH	HHG75WC5X
Collection	NEW COLLECTION 3	NEW COLLECTION 3		NEW COLLECTION 5
Codice	33802780	33802981	33801157	33803125
Ean	8059019004419	8059019032245	8016361858275	8059019050706
Tipologia	4 fuochi gas	4 fuochi gas	5 fuochi gas	5 fuochi gas
Finitura	Nero	Bianco	Inox	Inox
Griglie	Ghisa	Ghisa	Ghisa	Ghisa
CARATTERISTICHE				
Bruciatori a gas	4	4	5	5
Bruciatore tripla corona			1	
Bruciatore doppia corona	1	1		1
Bruciatore ultrarapido				
Bruciatore rapido	1	1	1	2
Bruciatore semirapido	1	1	2	1
Bruciatore ausiliario	1	1	1	1
Accensione elettronica	a manopola	a manopola	a manopola	Si
Griglie lavabili in lavastoviglie	Si	Si	Si	Si
Sicurezza Sicurflame	Si	Si	Si	Si
DATI TECNICI				
Potenza sviluppata dai bruciatori (Kw)	9,45	9,45	11,3	13,15
Bruciatore tripla corona			3,8	
Bruciatore doppia corona (Kw)	4	4		5
Bruciatore ultrarapido (Kw)				
Bruciatore rapido (Kw)	2,7	2,7	3	2,7
Bruciatore semirapido (Kw)	1,75	1,75	1,75	1,75
Bruciatore ausiliario (Kw)	1	1	1	1
Larghezza Vano (mm)	560	560	840	560
Profondità Vano (mm)	480	480	480	480
Larghezza prodotto (mm)	595	595	909	750
Profondità prodotto (mm)	510	510	510	510
Altezza prodotto (mm)	50	50	60	8

MODELLO	HHG7WL5WC5X	HHG6D5WC5X	HHG75WK3X
Collection	NEW COLLECTION 5	NEW COLLECTION 5	NEW COLLECTION 3
Codice	33803126	33803129	33802790
EAN			8059019004754
Tipologia	5 fuochi gas	4 fuochi gas	5 fuochi gas
Finitura	Inox	Inox	Inox
Griglie	Ghisa	Ghisa	Ghisa
CARATTERISTICHE			
Bruciatori a gas	5	4	5
Bruciatore tripla corona			
Bruciatore doppia corona	1	1	1
Bruciatore ultrarapido			
Bruciatore rapido	1	1	2
Bruciatore semirapido	2	1	1
Bruciatore ausiliario	1	1	1
Accensione elettronica	Si	Si	a manopola
Griglie lavabili in lavastoviglie	Si	Si	Si
Sicurezza Sicurflame	Si	Si	Si
DATI TECNICI			
Potenza sviluppata dai bruciatori (Kw)	12,2	10,45	13,15
Bruciatore tripla corona			
Bruciatore doppia corona (Kw)	5	5	5
Bruciatore ultrarapido (Kw)			
Bruciatore rapido (Kw)	2,7	2,7	2,7
Bruciatore semirapido (Kw)	1,75	1,75	1,75
Bruciatore ausiliario (Kw)	1	1	1
Larghezza Vano (mm)	560	560	560
Profondità Vano (mm)	480	480	480
Larghezza prodotto (mm)	750	560	745
Profondità prodotto (mm)	510	510	510
Altezza prodotto (mm)	8	8	43

MODELLO	HHG6BR4K3X	HHG6BF4K3X	HHG6D5WK3X
Collection	NEW COLLECTION 3	NEW COLLECTION 3	NEW COLLECTION 3
Codice	33802789	33802788	33802978
EAN	8059019004747	8059019004730	8059019032023
Tipologia	4 fuochi gas	4 fuochi gas	4 fuochi gas
Finitura	Inox	Inox	Inox
Griglie	Ghisa	Ghisa	Ghisa
CARATTERISTICHE			
Bruciatori a gas	4	4	5
Bruciatore tripla corona			
Bruciatore doppia corona	1	1	1
Bruciatore ultrarapido			
Bruciatore rapido	1	1	2
Bruciatore semirapido	1	1	1
Bruciatore ausiliario	1	1	1
Accensione elettronica	a manopola	a manopola	a manopola
Griglie lavabili in lavastoviglie	Si	Si	Si
Sicurezza Sicurflame	Si	Si	Si
DATI TECNICI			
Potenza sviluppata dai bruciatori (Kw)	9,45	9,65	10,45
Bruciatore tripla corona			
Bruciatore doppia corona (Kw)	4	4,2	5
Bruciatore ultrarapido (Kw)			
Bruciatore rapido (Kw)	2,7	2,7	2,7
Bruciatore semirapido (Kw)	1,75	1,75	1,75
Bruciatore ausiliario (Kw)	1	1	1
Larghezza Vano (mm)	560	560	560
Profondità Vano (mm)	480	480	480
Larghezza prodotto (mm)	595	595	595
Profondità prodotto (mm)	510	510	510
Altezza prodotto (mm)	43	43	43

MODELLO	HOBT7719EW	HOBT7719FW	HOBT5519EW
Collection	H-FRIDGE 700	H-FRIDGE 700	H-FRIDGE 700
Codice Prodotto	34901426	34901425	34901423
Codice EAN	8059019031903	8059019031897	8059019031873
Tipologia	Combinato 193 cm x 70 cm Total No Frost	Combinato 193 cm x 70 cm Total No Frost	Combinato 193 cm Total No Frost
Connettività	Wifi	Wifi	Wifi
CARATTESTICHE PRINCIPALI			
Capacità netta (lt)	372	372	279
Capacità Netta Frigorifero (lt)	287	287	218
Capacità Netta Congelatore (lt)	85	85	61
Tecnologia	Total No Frost	Total No Frost	Total No Frost
Sbrinamento Frigorifero	Automatico	Automatico	Automatico
Sbrinamento Congelatore	Automatico	Automatico	Automatico
DOTAZIONI			
Termostato regolabile	Elettronico (frigo/freezer separati)	Elettronico (frigo/freezer separati)	Elettronico (frigo/freezer separati)
Numero ripiani nel frigo	4	4	4
Cassetto Cool Space Plus	Si	No	Si
Illuminazione Led Top Vision	Si	Si	Si
Air Care Technology	Si	Si	Si
Ventola 3D Air Fan	No	No	No
Portabottiglie	Si	Si	Si
Cassetti frutta e verdura	No	2 con guide telescopiche	No
Zona Chiller (da 0° a 3°)	Si	No	Si
Balconcini controporta	6	6	6
Cassetto beauty	No	No	No
Cassetti congelatore	3	3	3
Funzione Super Cooling	Si	Si	Si
Funzione Super Freezing	Si	Si	Si
Funzione Holidays	Si	Si	Si
PERFORMANCE			
Classe efficienza energetica	E	F	E
Consumo annuo (kWh)	242	302	214
Livello di rumorosità (db A)	37	38	37
Classe Climatica	ST	ST	ST
Categoria Stelle Freezer	4 Stelle	4 Stelle	4 Stelle
Compressore	Silent Inverter	Silent Inverter	Silent Inverter
Porte reversibili	Si	Si	Si
DIMENSIONI			
Larghezza Vano (mm)	550-560	550-560	550-560
Profondità Vano (mm)	710	710	560
Altezza Vano (mm)	1940	1940	1940
Larghezza prodotto (mm)	690	690	540
Profondità prodotto (mm)	545	545	545
Altezza prodotto (mm)	1935	1935	1935

MODELLO	HOBT5518EW	HOBT3518FW	HOBL3518EVW
Collection	H-FRIDGE 500	H-FRIDGE 300	H-FRIDGE 300
Codice Prodotto	34901416	34901414	34901412
Codice EAN	8059019031804	8059019031781	8059019031767
Tipologia	Combinato 177 cm Total No Frost	Combinato 177 cm Total No Frost	Combinato 177 cm Low Frost
Connettività	Wifi	Wi-Fi	Wi-Fi
CARATTESTICHE PRINCIPALI			
Capacità netta (lt)	248	248	267
Capacità Netta Frigorifero (lt)	187	187	194
Capacità Netta Congelatore (lt)	61	61	73
Tecnologia	Total No Frost	Total No Frost	Low Frost
Sbrinamento Frigorifero	Automatico	Automatico	Automatico
Sbrinamento Congelatore	Automatico	Automatico	Manuale
DOTAZIONI			
Termostato regolabile	Elettronico (frigo/freezer separati)	Elettronico (frigo/freezer separati)	Elettronico (frigo/freezer separati)
Numero ripiani nel frigo	3	4	4
Cassetto Cool Space Plus	Si	No	No
Illuminazione Led Top Vision	Si	Si	Si
Air Care Technology	Si	Si	No
Ventola 3D Air Fan	No	No	Si
Portabottiglie	Si	Si	Si, cromato
Cassetti frutta e verdura	1 con guide telescopiche	1	1
Zona Chiller (da 0° a 3°)	No	No	No
Balconcini controporta	5	5	5
Cassetto beauty	No	No	No
Cassetti congelatore	3	3	3
Funzione Super Cooling	Si	Si	Si
Funzione Super Freezing	Si	Si	Si
Funzione Holidays	Si	Si	Si
PERFORMANCE			
Classe efficienza energetica	E	F	E
Consumo annuo (kWh)	215	269	220
Livello di rumorosità (db A)	37	38	38
Classe Climatica	ST	ST	ST
Categoria Stelle Freezer	4 Stelle	4 Stelle	4 Stelle
Compressore	Silent Inverter	Standard	Standard
Porte reversibili	Si	Si	Si
DIMENSIONI			
Larghezza Vano (mm)	550-560	550-560	550-560
Profondità Vano (mm)	550	550	550
Altezza Vano (mm)	1771-1775	1771-1775	1771-1775
Larghezza prodotto (mm)	540	540	540
Profondità prodotto (mm)	540	540	540
Altezza prodotto (mm)	1770	1770	1770

MODELLO	HOBL3518F	HBD 154/N
Collection	H-FRIDGE 300	H-FRIDGE 300
Codice Prodotto	34901410	34901270
Codice EAN	8059019031743	8059019022949
Tipologia	Combinato 177 cm Low Frost	Doppia Porta
Connettività	No	No
CARATTESTICHE PRINCIPALI		
Capacità netta (lt)	267	242
Capacità Netta Frigorifero (lt)	194	201
Capacità Netta Congelatore (lt)	73	41
Tecnologia	Low Frost	Statico
Sbrinamento Frigorifero	Automatico	Automatico
Sbrinamento Congelatore	Manuale	Manuale
DOTAZIONI		
Termostato regolabile	Elettronico	Manuale
Numero ripiani nel frigo	4	4
Cassetto Cool Space Plus	No	No
Illuminazione Led Top Vision	Si	Si, laterale
Air Care Technology	No	No
Ventola 3D Air Fan	No	No
Portabottiglie	No	No
Cassetti frutta e verdura	1	1 con guide telescopiche
Zona Chiller (da 0° a 3°)	No	No
Balconcini controporta	4	4
Cassetto beauty	No	No
Cassetti congelatore	3	1
Funzione Super Cooling	Si	No
Funzione Super Freezing	No	No
Funzione Holidays	No	No
PERFORMANCE		
Classe efficienza energetica	F	E
Consumo annuo (kWh)	275	182
Livello di rumorosità (db A)	38	39
Classe Climatica	ST	ST
Categoria Stelle Freezer	4 Stelle	4 stelle
Compressore	Standard	Standard
Porte reversibili	Si	Si
DIMENSIONI		
Larghezza Vano (mm)	550-560	560
Profondità Vano (mm)	550	550
Altezza Vano (mm)	1771-1775	1580 - 1586
Larghezza prodotto (mm)	540	540
Profondità prodotto (mm)	540	540
Altezza prodotto (mm)	1770	1575

MODELLO	HBOD 174/N	HBOU 172/N
Collection	H-FRIDGE 700	H-FRIDGE 500
Codice Prodotto	34901271	37900568
Codice EAN	8059019022956	8059019021805
Tipologia	Monoporta	Congelatore Monoporta
Connettività	No	No
CARATTESTICHE PRINCIPALI		
Capacità netta (lt)	242	0
Capacità Netta Frigorifero (lt)	201	0
Capacità Netta Congelatore (lt)	41	204
Tecnologia	Statico	Statico
Sbrinamento Frigorifero	Automatico	No
Sbrinamento Congelatore	Manuale	Manuale
DOTAZIONI		
Termostato regolabile	Manuale	-
Numero ripiani nel frigo	5	-
Cassetto Cool Space Plus	No	-
Illuminazione Led Top Vision	Si	-
Air Care Technology	No	No
Ventola 3D Air Fan	Si	-
Portabottiglie	Si, cromato	-
Cassetti frutta e verdura	1	-
Zona Chiller (da 0° a 3°)	No	
Balconcini controporta	5	-
Cassetto beauty	Si	-
Cassetti congelatore	1	9
Funzione Super Cooling	No	-
Funzione Super Freezing	No	No
Funzione Holidays	No	-
PERFORMANCE		
Classe efficienza energetica	E	F
Consumo annuo (kWh)	182	264
Livello di rumorosità (db A)	39	39
Classe Climatica	ST	ST
Categoria Stelle Freezer	4 stelle	4 stelle
Compressore	Standard	Standard
Porte reversibili	Si	Si
DIMENSIONI		
Larghezza Vano (mm)	560	560
Profondità Vano (mm)	550	550
Altezza Vano (mm)	1771 - 1775	1771 - 1775
Larghezza prodotto (mm)	540	540
Profondità prodotto (mm)	540	540
Altezza prodotto (mm)	1770	1770

MODELLO	HFS 3T443X/E	HFS 2F492X/E
Codice Prodotto	32901422	32901425
Codice EAN	8059019000718	8059019001555
Tipologia	Scomparsa totale 60 cm con cerniere sliding	Scomparsa totale 60 cm con cerniere sliding
Colore Cruscotto	Stainless Steel	Stainless Steel
Capacità di carico (numero di coperti)	14	14
CARATTERISTICHE PRINCIPALI		
Impulse Wash System	No	No
Terzo Livello di carico	Si	Si
Perfect Rapid Zone /Power Wash	No	No
Connettività	No	No
Partenza Ritardata	1-23h	1-23h
Inserti Maxi Plates	No	No
Sistema di Asciugatura	Condenser	Condenser
SILENZIOSITA'		
Potenza sonora dB(A) re 1 pw	44	49
NEL - Noise Class	B	C
PROGRAMMI		
Numero Programmi	8	9
Speciale Igienizzante 75'	No	No
Speciale Rapido 24' (Lavaggio)	No	No
Speciale Delicati	Si	Si
Zoom 39' / Total Care	No	No
Add Dish	No	No
Mezzo Carico	Si	Si
Soil Sensor	No	No
TEMPERATURE		
Numero di Temperature	7	8
COMFORT D'UTILIZZO		
Display	Touch	Digitale
Peso anta sopportato (da ...Kg a ...Kg)	4-10kg	4-10kg
Triplo filtro inox autopulente	No	No
Segnale acusitico fine ciclo	Si	Si
Auto Door Opening	No	No
Cesto superiore extra-large (XL)	No	No
Regolazione cesto superiore	Si con Easy-Click	Si
Maniglie comfort	No	No
Colore Cesti	Standard Grey	Standard Grey
Tasto Express	No	No
Indicazione mancanza sale	Si	Si
Indicazione mancanza brillatante	Si	Si
SICUREZZE		
Total Waterblock	No	No
Aquastop	No	No
Aquaprotect	No	No
Sicurezza standard antitrabocco	Si	Si
CARATTERISTICHE STRUTTURALI		
Tipologia Motore	Induction	Induction
Vasca e controporta acciao inox AISI 304	Si	Si
Decalcificatore regolabile (n. posizioni)	6	6
Gestione allacciamento acqua calda	60°C	60°C
Piedini regolabili in altezza	Si	Si
Piedino posteriore regolabile frontalmente	Si	Si
Cerniere sliding	Si	Si
Cerniere a fulcro variabile	Sliding	Sliding
Tipo di Spina	Schuko	Schuko
ETICHETTA ENERGETICA		
Classe efficienca energetica	E	E
Classe efficienza di lavaggio	A	A
Classe efficienza di asciugatura	A	A
Durata ciclo etichetta energetica Eco Bio 45°C (min)	220	230
Consumo energia/ciclo (kw/h)*	0,93	0,90
Consumo acqua/ciclo (l)*	10	11
Consumo medio annuo energia (kw/h)**	237	299
Consumo medio annuo acqua (l)**	2800	3080
NEL - E. Consumption (kWh*100)	95	95
NEL - W. Consumption (l/cycle)	10,0	10,0
NEL - ECO Cycle (h:mm)	3:50	3:50
Corrente (A)	10A	10A
Voltaggio (V)	220-240V	220-240V
Frequenza (Hz)	50Hz	50Hz
DIMENSIONI		
Prodotto: AxPxL (mm)	815-865x550x598	815-865x550x598
Nicchia: AxPxL (mm)	820-870x580x600	820-870x580x600

MODELLO	HDIN 4S613PS/E	HDIN 4D620PB/E
Collection	H-DISH 700	H-DISH 500
Codice Prodotto	32901408	32901421
Codice EAN	8016361983939	8016361983793
Tipologia	Scomparsa totale 60 cm	Scomparsa totale 60 cm
Colore Cruscotto	Silver	Black
Capacità di carico (numero di coperti)	16	16
CARATTERISTICHE PRINCIPALI		
Impulse Wash System	Si	Si
Terzo Livello di carico	Si	No
Power Wash	Si	No
Connettività	Wi-Fi + BLE	Wi-Fi + BLE
Partenza Ritardata	1-23h	1-23h
Sistema di Asciugatura	Condenser	Condenser
SILENZIOSITA'		
Potenza sonora dB(A) re 1 pw	42	43
NEL - Noise Class	B	B
PROGRAMMI		
Numero Programmi	12	9
Speciale Igienizzante 75'	Si	No
Speciale Rapido 24' (Lavaggio)	No	No
Speciale Delicati	Si	No
Total Care	Si	Si
Add Dish	Si	Si
Mezzo Carico	Si	No
Soil Sensor	Si	No
TEMPERATURE		
Numero di Temperature	10	7
COMFORT D'UTILIZZO		
Display	Touch	Digitale
Peso anta sopportato (da ...Kg a ...Kg)	3-8Kg	3-8Kg
Triplo filtro inox autopulente	Si	Si
Segnale acusitico fine ciclo	Si	Si
Auto Door Opening	Si	Si
Cesto superiore extra-large (XL)	Si	Si
Regolazione cesto superiore	Si con Easy-Click	Si con Easy-Click
Maniglie comfort	Si	Si
Colore Cesti	Standard Grey	Standard Grey
Tasto Express	No	No
Indicazione mancanza sale	Si	Si
Indicazione mancanza brillatante	No	No
SICUREZZE		
Total Waterblock	No	No
Aquastop	Si	No
Aquaprotect	No	Si
Sicurezza standard antitrabocco	Si	Si
CARATTERISTICHE STRUTTURALI		
Tipologia Motore	Asynchronous	Asynchronous
Vasca e controporta acciao inox AISI 304	Si	Si
Decalcificatore regolabile (n. posizioni)	8	8
Gestione allacciamento acqua calda	60°C	60°C
Piedini regolabili in altezza	Si	Si
Piedino posteriore regolabile frontalmente	Si	Si
Cerniere sliding	No	No
Cerniere a fulcro variabile	Si	Si
Tipo di Spina	Schuko	Schuko
ETICHETTA ENERGETICA		
Classe efficienca energetica	C	C
Classe efficienza di lavaggio	A	A
Classe efficienza di asciugatura	A	A
Durata ciclo etichetta energetica Eco Bio 45°C (min)	205	205
Consumo energia/ciclo (kw/h)*	0,87	0,76
Consumo acqua/ciclo (l)*	11	11
Consumo medio annuo energia (kw/h)**	-	-
Consumo medio annuo acqua (l)**	-	-
NEL - E. Consumption (kWh*100)	87	76
NEL - W. Consumption (l/cycle)	10,9	10,9
NEL - ECO Cycle (h:mm)	3:52	3:52
Corrente (A)	10A	10A
Voltaggio (V)	230V	230V
Frequenza (Hz)	50Hz	50Hz
DIMENSIONI		
Prodotto: AxPxL (mm)	818-898x550x598	818-898x550x598
Nicchia: AxPxL (mm)	820-900x550x600	820-900x550x600

MODELLO	HDIN 2D522PB/E	HDIN 2L360PB	HDIH 2T1045
Collection	H-DISH 500	H-DISH 300	H-DISH 700
Codice Prodotto	32901406	32900765	32901424
Codice EAN	8016361989993	8016361983854	6925777865161
Tipologia	Scomparsa totale 60 cm	Scomparsa totale 60 cm	Scomparsa totale 45 cm
Colore Cruscotto	Black	Black	Silver
Capacità di carico (numero di coperti)	15	13	10
CARATTERISTICHE PRINCIPALI			
Impulse Wash System	Si	Si	No
Terzo Livello di carico	Si	No	No
Perfect Rapid Zone /Power Wash	No	No	No
Connettività	Wi-Fi + BLE	Wi-Fi + BLE	No
Partenza Ritardata	1-23h	3-6-9h	1-23h
Inserti Maxi Plates	No	No	No
Sistema di Asciugatura	Condenser	Condenser	Condenser
SILENZIOSITA'			
Potenza sonora dB(A) re 1 pw	43	47	45
NEL - Noise Class	B	C	C
PROGRAMMI			
Numero Programmi	9	5	8
Speciale Igienizzante 75'	No	No	No
Speciale Rapido 24' (Lavaggio)	No	No	No
Speciale Delicati	No	No	Si
Zoom 39' / Total Care	Si	Si	No
Add Dish	Si	Si	No
Mezzo Carico	No	No	Si
Soil Sensor	No	No	No
TEMPERATURE			
Numero di Temperature	7	4	5
COMFORT D'UTILIZZO			
Display	Digitale	LED	Touch
Peso anta sopportato (da ...Kg a ...Kg)	3-8Kg	3-8Kg	3,5-5Kg
Triplo filtro inox autopulente	Si	Si	No
Segnale acusitico fine ciclo	Si	Si	Si
Auto Door Opening	No	No	No
Cesto superiore extra-large (XL)	Si	Si	No
Regolazione cesto superiore	Si con Easy-click	Si con Easy-Click	Si
Maniglie comfort	Si	No	No
Colore Cesti	Standard Grey	Standard Grey	Standard Grey
Tasto Express	Si	Si	Si
Indicazione mancanza sale	Si	Si	Si
Indicazione mancanza brillatante	No	No	Si
SICUREZZE			
Total Waterblock	No	No	No
Aquastop	No	No	Si
Aquaprotect	No	No	No
Sicurezza standard antitrabocco	Si	Si	Si
CARATTERISTICHE STRUTTURALI			
Tipologia Motore	Asynchronous	Asynchronous	Induction
Vasca e controporta acciao inox AISI 304	Si	Si	Si
Decalcificatore regolabile (n. posizioni)	8	6	6
Gestione allacciamento acqua calda	60°C	60°C	60°C
Piedini regolabili in altezza	Si	Si	Si
Piedino posteriore regolabile frontalmente	Si	Si	Si
Cerniere sliding	No	No	No
Cerniere a fulcro variabile	Si	Si	No
Tipo di Spina	Schuko	Schuko	Schuko
ETICHETTA ENERGETICA			
Classe efficienca energetica	E	E	E
Classe efficienza di lavaggio	A	A	A
Classe efficienza di asciugatura	A	A	A
Durata ciclo etichetta energetica Eco Bio 45°C (min)	205	170	195
Consumo energia/ciclo (kw/h)*	0,96	0,93	0,00
Consumo acqua/ciclo (l)*	11	10	9
Consumo medio annuo energia (kw/h)**	-	-	211
Consumo medio annuo acqua (l)**	-	-	2520
NEL - E. Consumption (kWh*100)	96	93	75
NEL - W. Consumption (l/cycle)	10,8	10,4	9,0
NEL - ECO Cycle (h:mm)	3:52	3:50	4:58
Corrente (A)	10A	10A	10A
Voltaggio (V)	230V	230V	230V
Frequenza (Hz)	50Hz	50Hz	50Hz
DIMENSIONI			
Prodotto: AxPxL (mm)	818-898x550x598	818-898x550x598	816-876x555x448
Nicchia: AxPxL (mm)	820-900x550x600	820-900x550x600	820-880x577x450

MODELLO	HBWO69TAMCE-S	HBDO485TAMCE/1-S
Codice Prodotto	31800954	31800955
Codice EAN	8059019022338	8059019022345
Tipologia	Lavatrice Carica Frontale	Lavasciuga
Connettività	Wi-Fi + NFC	Wi-Fi + NFC
Motore	BPM Inverter	BPM Inverter
Display	Touch	Touch
CARATTESTICHE PRINCIPALI		
Vasca in slitech	18-32|> 1400 Silitech	18-31|1400 Silitech
Cesto acciaio inox	Si	Si
Termostato regolabile	Si	Si
Piedini regolabili	Si	Si
SISTEMI DI SICUREZZA		
Sicurezza porta	Si	Si
Potezione anti trabocco	Si	Si
USER INTERFACE		
Tipologia pulsanti	Touch	Touch
PROGRAMMI SPECIALI		
N°Programmi	15 + OFF	15 + OFF
Programma Lana	Si	Si
Lavaggio a mano	Si	Si
Porgramma rapido (minuti)	Si	Si
Partenza ritardata	Si (fino a 24h)	Si (fino a 24h)
Programmi/Funzioni Speciali	AIO/ KILO MODE	AIO/ KILO MODE
ETICHETTA ENERGETICA		
Classe di efficienza energetica	A	D
Classe di efficacia di lavaggio	A	A
Classe di efficacia di centrifuga	B	B
Capacità di carico (kg)	9	8
Velocità centrifuga (giri/min.)	1600	1400
Capacità di asciugatura (kg)		5
Silenziosità dB in lavaggio	48	48
Silenziosità dB in centrifuga	76	75
Consumo totale annuo di acqua (200 lavaggi a pieno carico) (lt)	10600	12000
Consumo totale annuo di acqua (200 lavaggi e asciugatura a pieno carico) (lt)	-	23000
Consumo totale annuo di energia (200 lavaggi a pieno carico) (kW)	131	240
DIMENSIONI		
Larghezza Vano (mm)	600	600
Profondità Vano (mm)	570	570
Altezza Vano (mm)	830-850	830-850
Larghezza prodotto (mm)	596	596
Profondità prodotto (mm)	545	545
Altezza prodotto (mm)	820-840	820-840

MODELLO	BHTD H7A1TCE-S
Codice Prodotto	31900527
Codice EAN	8059019003573
Tipologia	Pompa di calore
Connettività	Wi-Fi + BLE
Motore	AC
Display	Digitale
CARATTESTICHE PRINCIPALI	
Cesto Galvanite	Si
Termostato regolabile	No
Piedini regolabili	Si
Cetrificazione Woolmark	Si
SISTEMI DI SICUREZZA	
Sicurezza porta	Si
Potezione anti trabocco	Si
USER INTERFACE	
Tipologia pulsanti	Touch
PROGRAMMI SPECIALI	
N° Programmi	16
Anti Allergia	Si
Sport	No
Baby	No
Partenza ritardata	Si
AQUA VISION	Si
Programmi/Funzioni Speciali	Super Easy Iron - Time function - Drying level - Kilo detector
ETICHETTA ENERGETICA	
Classe di efficienza energetica	A+
Capacità di asciugatura (kg)	7
Potenza massima assorbita	0,9
DIMENSIONI	
Larghezza Vano (mm)	600
Profondità Vano (mm)	570
Altezza Vano (mm)	830-850
Larghezza prodotto (mm)	596
Profondità prodotto (mm)	545
Altezza prodotto (mm)	820-840

SERVICE

Hoover Service gestisce una rete capillare con più di 300 Centri Assistenza Tecnica autorizzati sul territorio nazionale. La preparazione tecnica, unita all'utilizzo di sole parti di ricambio originali, garantisce un servizio efficace e di alta qualità. Oltre a competenza ed affidabilità Hoover Service può offrire anche programmi di estensione di assistenza, prodotti professionali per la cura e la manutenzione dell'elettrodomestico e accessori consigliati dalla rete di assistenza autorizzata.
La professionalità di Hoover Service garantisce le migliori risposte alle necessità dei propri partner e del consumatore.
Per informazioni ed approfondimenti, contattare il Responsabile Service Italia all'indirizzo e-mail serviceprojects@candy.it

Hoover Service: conta su di noi

Servizio clienti 02.400.48.200

www.hoover.it